# ИНСТРУКЦИЯ

Велотренажер горизонтальный
SHUA SH-B9100RT

тел. 8-800-700-04-09
E-mail: office@shua-fitness.com
Сайт: www.shua-fitness.com

**ПРИМЕЧАНИЯ:**

- Пожалуйста, внимательно прочтите инструкцию перед использованием данного продукта.
- Сохраните руководство для использования в будущем.

**ИНСТРУКЦИЯ ПО СБОРКЕ**

Комплект поставки:

| ОСНОВНОЙ КОМПЛЕКТ | | |
|---|---|---|
| № | Наименование | Кол-во, шт. |
| 1 | Основная рама | 1 |
| 2 | Передний стабилизатор | 1 |
| 3 | Задний стабилизатор | 1 |
| 4 | Стойка консоли | 1 |
| 5 | Декоративный кожух | 1 |
| 6 | Декоративный кожух | 1 |
| 7 | Руль | 1 |
| 8 | Декоративный кожух руля | 1 |
| 9 | Комплект сидения, нижняя часть | 1 |
| 10 | Комплект сидения, спинка | 1 |
| 11 | Рукоятки для упора | 1 |
| 12 | Подстаканник | 1 |
| 13 | руководство по эксплуатации | 1 |
| 14 | Комплект фурнитуры | 1 |

| УПАКОВОЧНАЯ КОРОБКА КОНСОЛИ | | |
|---|---|---|
| № | Наименование | Кол-во, шт. |
| 1 | Консоль | 1 |

**СПИСОК ИНСТРУМЕНТОВ:**

1. 5 мм шестигранный ключ (1 шт)
2. Внутренний ключ 6 мм (1 шт)
3. 8 мм шестигранный ключ (1 шт.)
4. Открытый гаечныйключ (1 шт.)

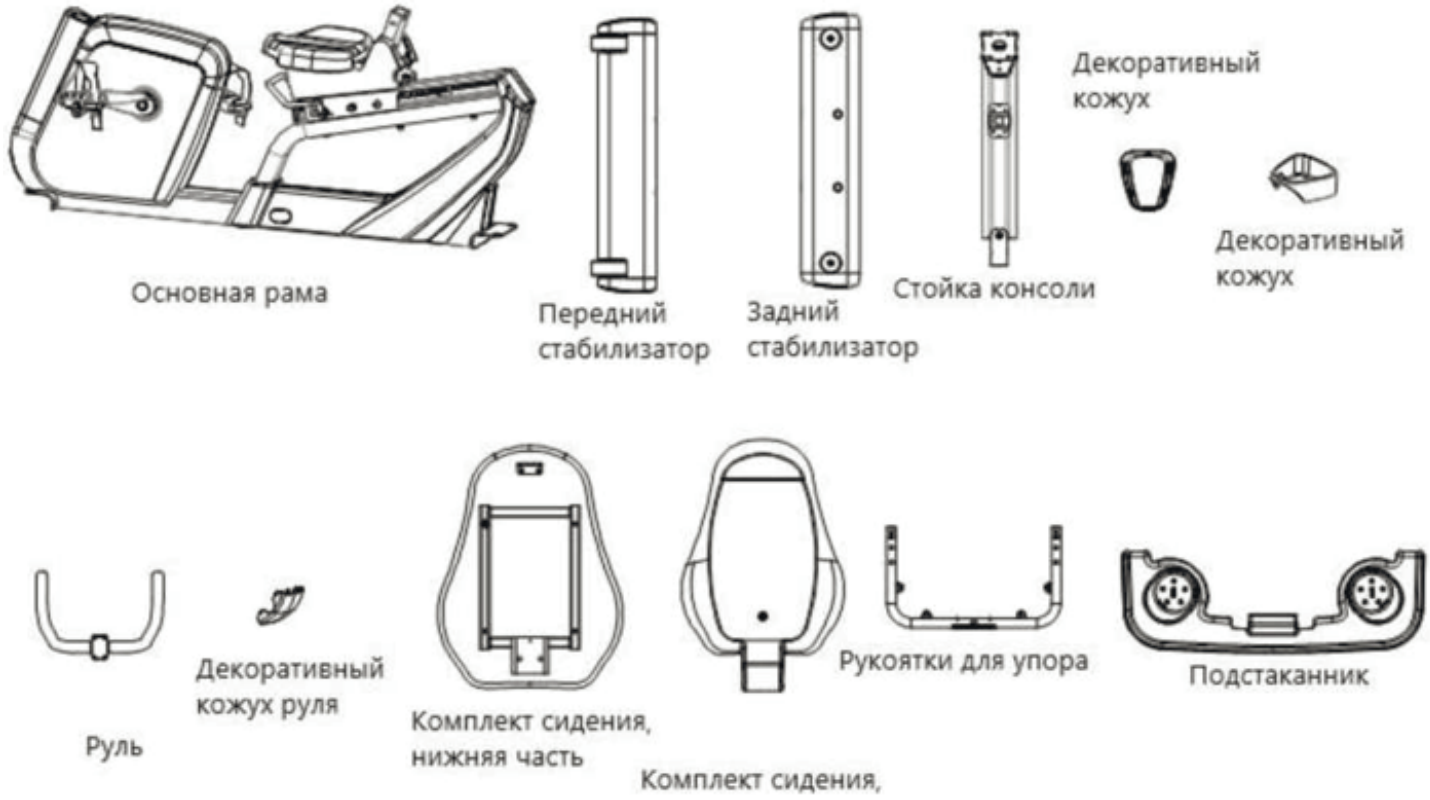

**ШАГИ СБОРКИ:**

Подготовка перед сборкой: откройте упаковочную коробку, выньте вышеуказанные материалы и поместите трена¬жер на покрытие. Убедитесь, что все комплектующие в наличии. Совет: для транспортировки основной рамы тренажера необходимы усилия 4-х человек.

**ШАГ 1:**

- Откройте пакет с фурнитурой №1
- Используйте шестигранный ключ из комплекта поставки №6 и детали № 149, 150, 152, 153 для сборки переднего стабилизатора основной рамы тренажера.

| № | Наименование | Кол-во, шт |
|---|---|---|
| 149 | Винт с шестигранной головкой M10*20 с потайной головкой | 2 |
| 150 | Винт с шестигранной головкой M10*20 | 2 |
| 152 | Пружинная шайба D11*D18*t0.8 | 2 |
| 153 | Пружинная шайба D10,2*D15,4*t3.0 | 2 |

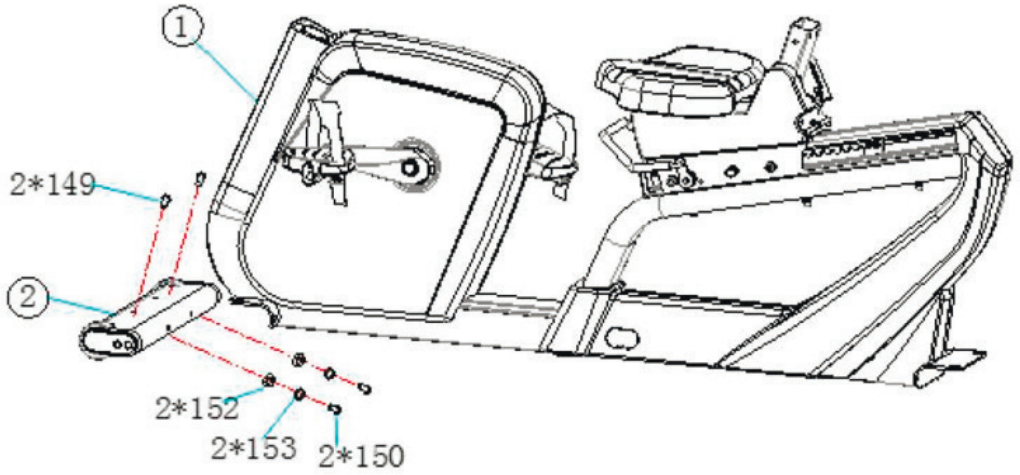


**ШАГ 2:**

- Откройте пакет с фурнитурой №2.
- Используйте шестигранный ключ №6 для сборки заднего стабилизатора 03 и основной рамы 01.

| № | Наименование | Кол-во, шт |
|---|---|---|
| 149 | Винт с шестигранной головкой M10*20 с потайной головкой | 2 |
| 150 | Винт с шестигранной головкой M10*20 | 2 |
| 152 | Пружинная шайба D11*D18*t0.8 | 2 |
| 153 | Пружинная шайба D10,2*D15,4*t3.0 | 2 |

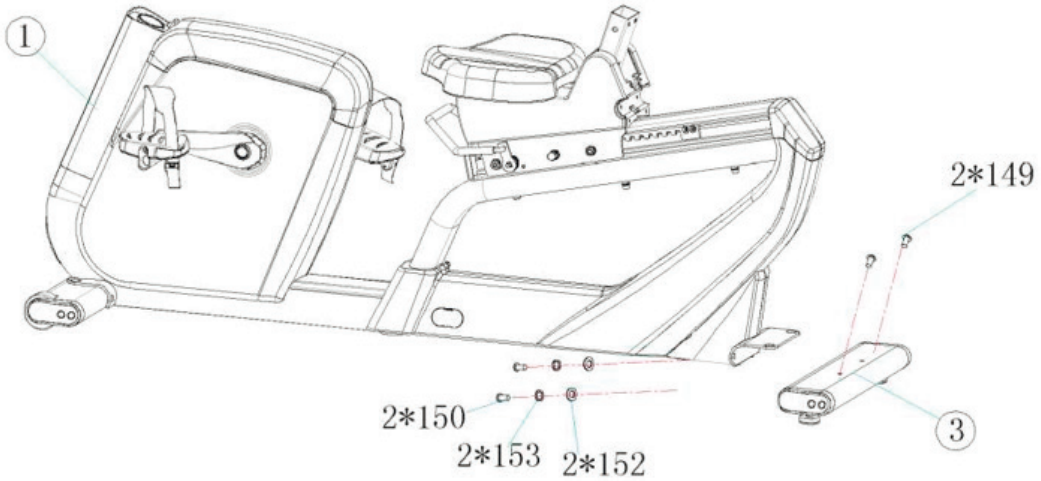

**ШАГ 3:**

- Откройте пакет №3 и снимите крышку 51.
- Поместите крышку консоли 5, вертикальную крышку 6 в стойку консоли 4 снизу-вверх.
- Соедините средний сигнальный провод 98 с нижним сигнальным проводом 91, средний провод 89 с нижним проводом 88 и средним проводом пульсометра 104, 103.
- Зафиксируйте стойку консоли 4 в основной раме 1 и затяните ее гаечным ключом.
- Установите крышку 51 на основную раму и затяните ее.

| № | Наименование | Кол-во, шт |
|---|---|---|
| 154 | Винт с шестигранной головкой M10*20 | 2 |

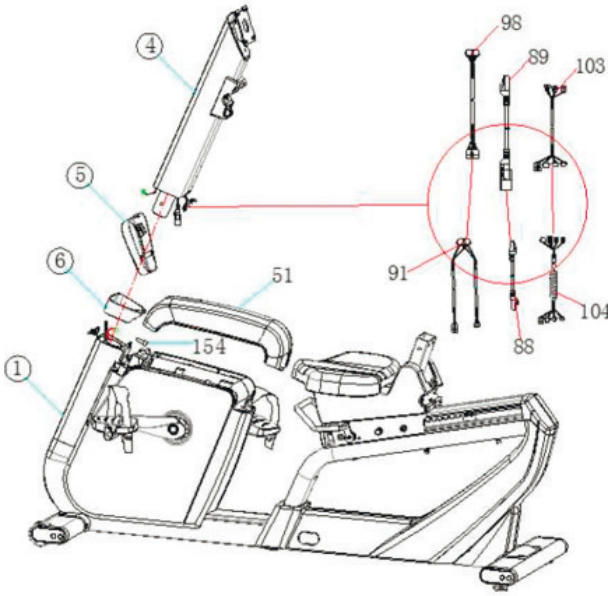


ВНИМАНИЕ: Пожалуйста, избегайте попадания проводов под составные части рамы тренажера.

**ШАГ 4:**

- Выньте из упаковки руль 7.
- Зафиксируйте руль на стойке консоли гаечным ключом из комплекта №5и винтами из комплекта №4.

| № | Наименование | Кол-во, шт |
|---|---|---|
| 122 | Винты с шестигранной головкой M8*20 | 4 |
| 135 | Плоская шайба D8,4*D16*t1.6 | 4 |

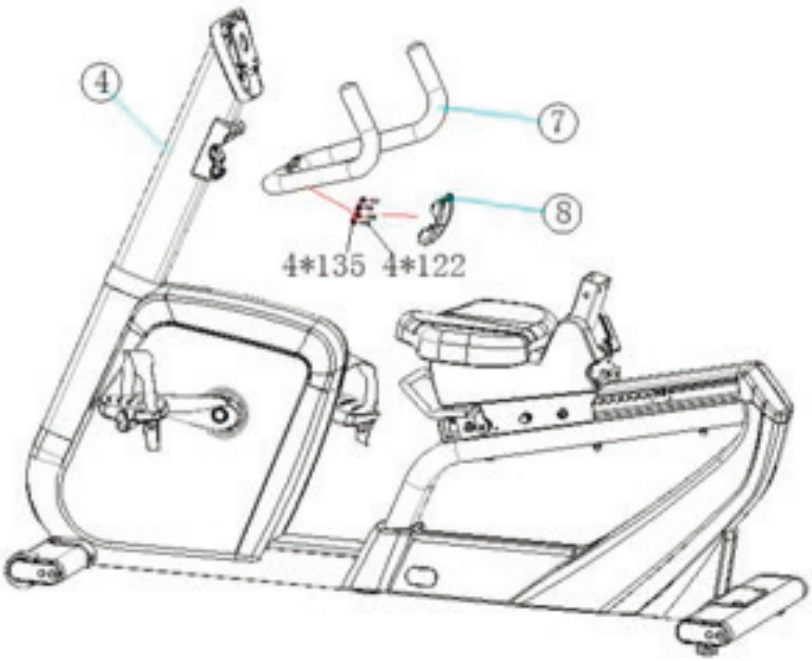

**ШАГ 5:**

ПРИМЕЧАНИЕ: ЭТОТ ШАГ МОЖЕТ ОТЛИЧАТЬСЯ ИЗ-ЗА РАЗЛИЧНЫХ КОНСОЛЕЙ, ВНЕШНЕГО ВИДА, УСТАНОВКИ И ПОДКЛЮЧЕНИЯ ПРОВОДОВ, ПРИМЕР SH-C15.6L

- Выверните винт 4*M8 из консоли.
- Подсоедините набор сигнальных проводов к набору проводов консоли.
- Наденьте заднюю крышку консоли.

| № | Наименование | Кол-во, шт |
|---|---|---|
| 122 | Винт с шестигранной головкой M8*20 | 4 |
| 135 | Плоская шайба D8,4*D16*t1.6 | 4 |

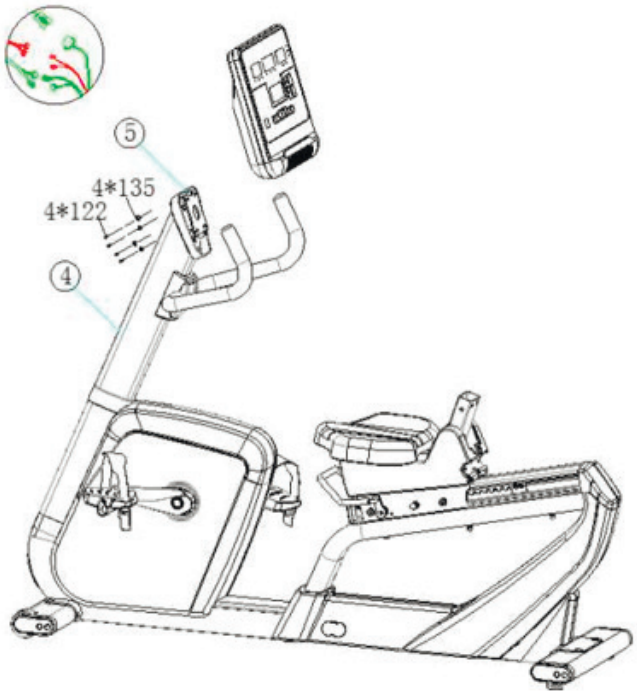


**ШАГ 6:**

- Выньте комплект подушек заднего сиденья 9.
- С помощью крестообразной отвертки снимите крышку подушки заднего сиденья 48 и следуйте инструкциям, показанным на следующем рисунке.
- Откройте комплект фурнитуры №6.
- Зафиксируйте комплект подушек заднего сиденья 9 на основной раме 1 с помощью крепежа из комплекта №6.
- Снова наденьте крышку подушки заднего сиденья и затяните ее.

| № | Наименование | Кол-во, шт |
|---|---|---|
| 120 | Винт с головкой с шестигранной головкой M10*20 | 4 |
| 29 | Плоская шайба D10,5 *D20*t2 | 4 |

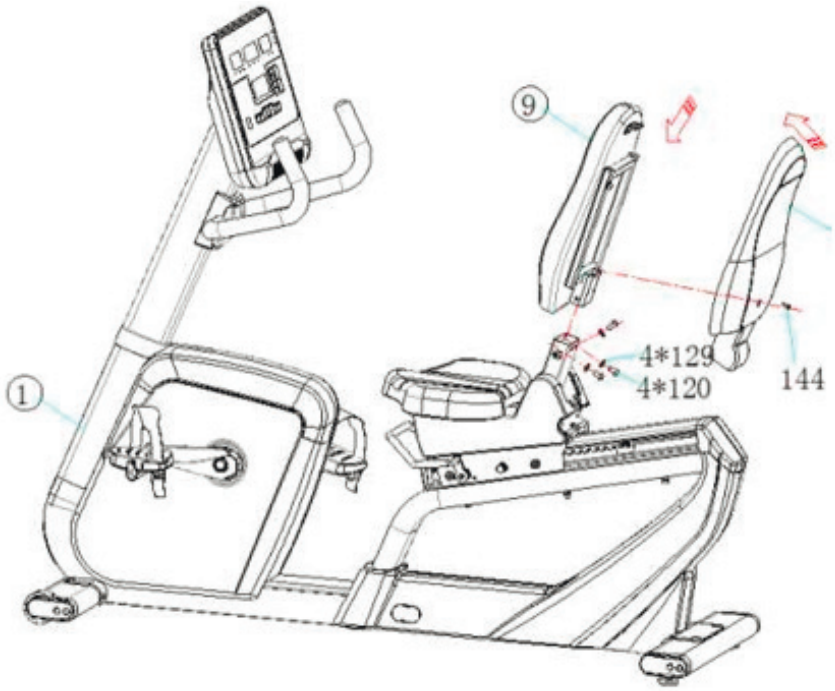

**ШАГ 7:**

- Возьмите комплекты №11, 12.
- Подключите провод как показано на рисунке ниже.
- Откройте пакет №7.
- Зафиксируйте №7 с помощью гаечного ключа из комплекта поставки №№ 155, 156, 122, 135, 37, 144.

| № | Наименование | Кол-во, шт |
|---|---|---|
| 155 | Винт с торцевой головкой с шестигранной головкой M8*50 | 2 |
| 156 | Пружинная шайба D8,5*D14,7*t0,5 | 2 |
| 122 | Винт с головкой с шестигранной головкой M8*20 | 2 |
| 135 | Плоская шайба D8,4 *D16*t1,6 | 2 |
| 137 | Пружинная шайба D8.1*D13.1*t1.6 | 4 |
| 3 | Винт с поперечной утопленной поддонной головкой M5*12 | 4 |

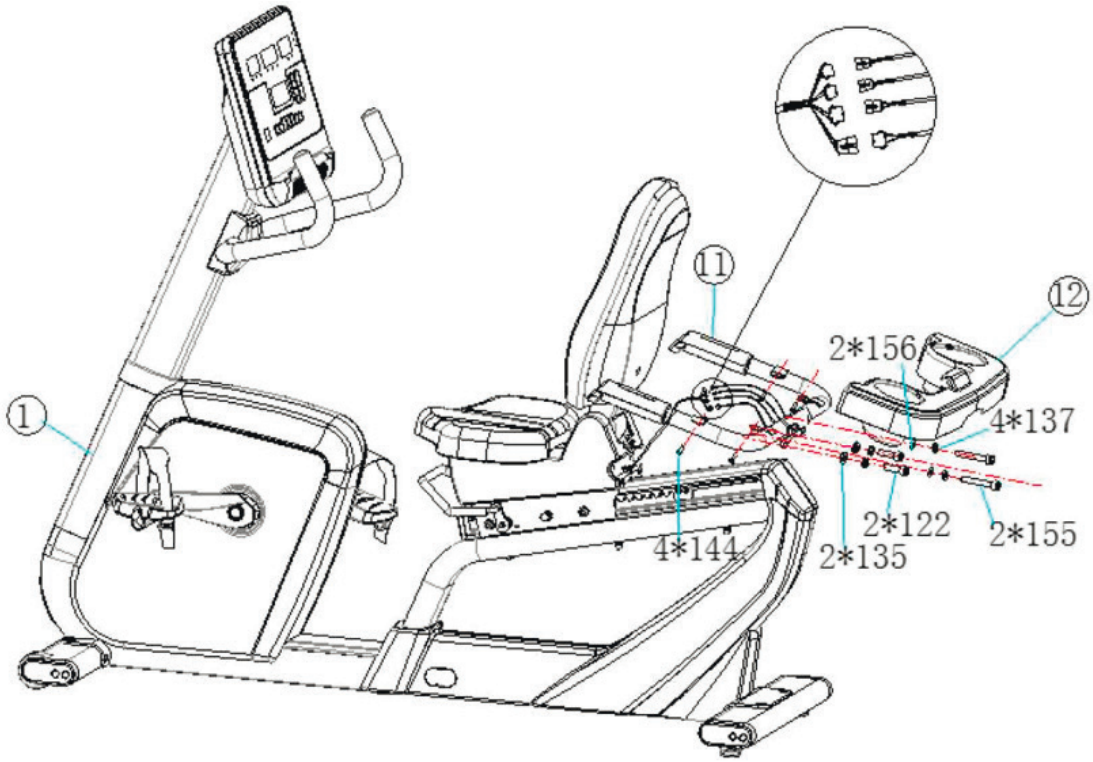


ВНИМАНИЕ: ПОЖАЛУЙСТА, ВНИМАТЕЛЬНО ПРОЧТИТЕ СЛЕДУЮЩИЕ ИНСТРУКЦИИ ПЕРЕД ИСПОЛЬЗОВАНИЕМ ЭТОГО ПРОДУКТА.

**2. ИНСТРУКЦИИ ПО ЭКСПЛУАТАЦИИ**

**ИНСТРУКЦИЯ ПО ПЕРЕМЕЩЕНИЮ ТРЕНАЖЕРА:**

- Встаньте позади тренажера и приподнимите заднюю часть, опираясь на передние транспортировочные ролики;
- Переместите изделие в нужное вам место.

## 3.ТЕХНИЧЕСКИЕ ХАРАКТЕРИСТИКИ ПРОДУКТА

| | | | |
|---|---|---|---|
| Размер (мм) | 1663*620*1400 | Расстояние между рукояток (мм) | 180 мм |
| Мощность | 400 Вт | сопротивление диапазон | Л1~Л40 |
| Категория | CA | максимальный пользовательский вес(кг) | <180 |
| Температурный режим | 0 ~ 33o | Вес нетто (кг) | Около 115 |
| сиденья / задняя подушка | Вторично вспененный полиуретан | Вес брутто (кг) | Около 125 |
| Отображаемая информация на консоли | скорость / время / расстояние / мощность / частота сердечных сокращений / скорости вращения / калории / сопротивление | | |

## СТАНДАРТЫ ПРОИЗВОДИТЕЛЬНОСТИ ПРОДУКЦИИ:

- GB17498.1-2008/ISO20957-1:2013 Общие требования безопасности и методы испытаний
- GB5296.7-2008 Инструкции по использованию спортивного инвентаря

Компания оставляет за собой право на изменение технических параметров продукта. Любые изменения могут быть внесены без предварительного уведомления.

Компания оставляет за собой право на внесение технических изменений в конструкцию. Технические характеристики и внешний вид могут быть изменены на усмотрение производителя, без предварительного уведомления.

## ОБЗОР ПРОДУКТА

1. Подушка из пенополиуретана, используемая на спинке и сиденье, износостойкая, легко моется, обеспечивает более комфортные занятия спортом.
2. Конструкция сидения с регулируемым положением соответствует биомеханике человеческого тела и имеет анатоми-ческую форму.
3. Конструкция с регулируемой спинкой, заднюю спинку можно установить в любом положении, что обеспечивает боль-ший комфорт.
4. Передний стабилизатор имеет транспортировочные ролики.
5. В приводной части используется самогенерирующийся двигатель.
6. Электронная консоль имеет четыре функциональных окна, верхнее окно показывает время движения, среднее окно отображает уровень сопротивления, левое окно показывает расстояние, мощность, правое окно отображает скорость, частоту сердечных сокращений, калории, пять профессиональных программ и пользовательская программа.
7. Направляющая скольжения изготовлена из алюминиевого сплава.
8. Консоль тренажера имеет специальное место для размещения планшетов или книг.
9. Рукоятки оснащены пульсометрами (не является медицинским измерительным прибором).

## ИНСТРУКЦИЯ П ЭКСПЛУАТАЦИИ СЕНСОРНОГО ДИСПЛЕЯ

## СХЕМА ПОДКЛЮЧЕНИЯ ЛИНИИ ЭЛЕКТРОННОЙ ТАБЛИЦЫ С СЕНСОРНЫМ ЭКРАНОМ И ЛИНИИ РАМКИ

| Линия электронных часов с сенсорным экраном | | | Линия рамы | |
|---|---|---|---|---|
| № | Название линии | Картинка | Картинка | Название линии |
| 1 | Линия связи Квалификация инструмента | 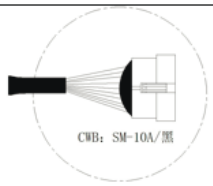  | 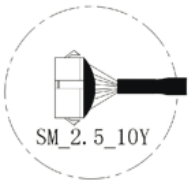  | Коммуникационная линия Приборный столб |
| 2 | Удержание линии сердечного ритма Секция прибора | 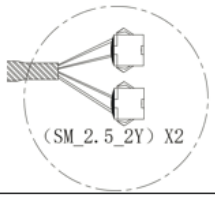  | 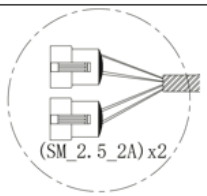  | Удерживающий измерительный полюс линии сердечного ритма : |
| 3 | Резистивный быстрый соединитель Секция прибора | 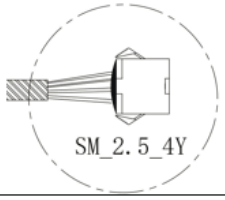  | 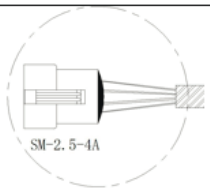  | Резистивный быстрый соединитель Полюс прибора |

## ЭЛЕКТРОННАЯ ТАБЛИЦА С СЕНСОРНЫМ ЭКРАНОМ НАЧАЛЬНАЯ УСТАНОВКА НАСТРОЙКИ МОДЕЛИ

Вам нужно установить модель в первый раз. Нажмите на изображение соответствующей модели, чтобы завершить настройку и перейти на стартовую страницу.

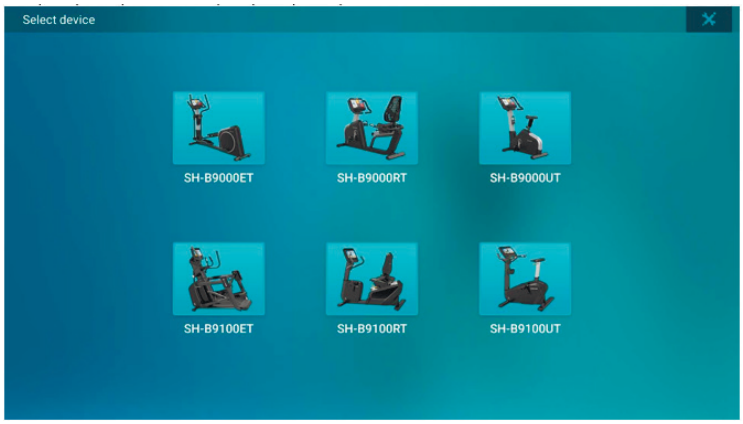


Интерфейс управления функцией электронного стола с сенсорным экраном
Начальная страница: вы можете выбрать различные режимы движения.

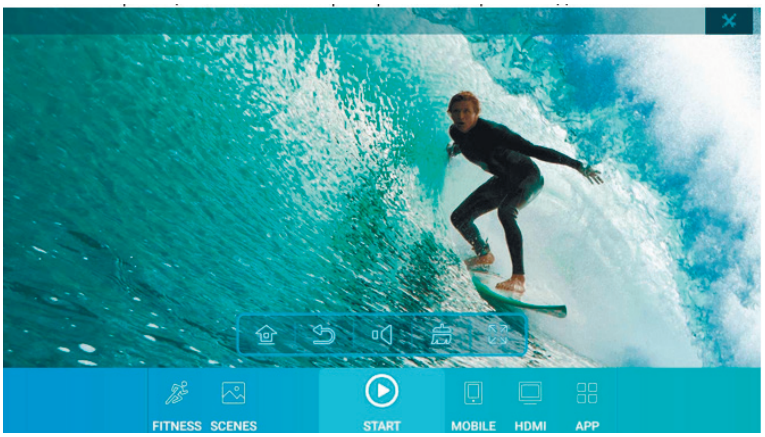

Кнопка «Пуск»: нажмите эту кнопку, чтобы перейти в режим свободного перемещения.

Скрыть верхнюю кнопку строки состояния: нажмите эту кнопку, чтобы скрыть верхнюю строку состояния.

Кнопка отображения верхней строки состояния: нажмите эту кнопку, чтобы отобразить верхнюю строку состояния.

Кнопка регулировки уровня демпфирования: уровень сопротивления можно регулировать в соответствии с индивидуальными потребностями во время движения.

В состоянии движения нажмите любую кнопку « « в строке состояния выше, чтобы открыть более подробные данные о движении и подробное состояние движения.

Функциональная кнопка Relax: при нажатии на эту кнопку войдите в режим обратного отсчета на 2 минуты.

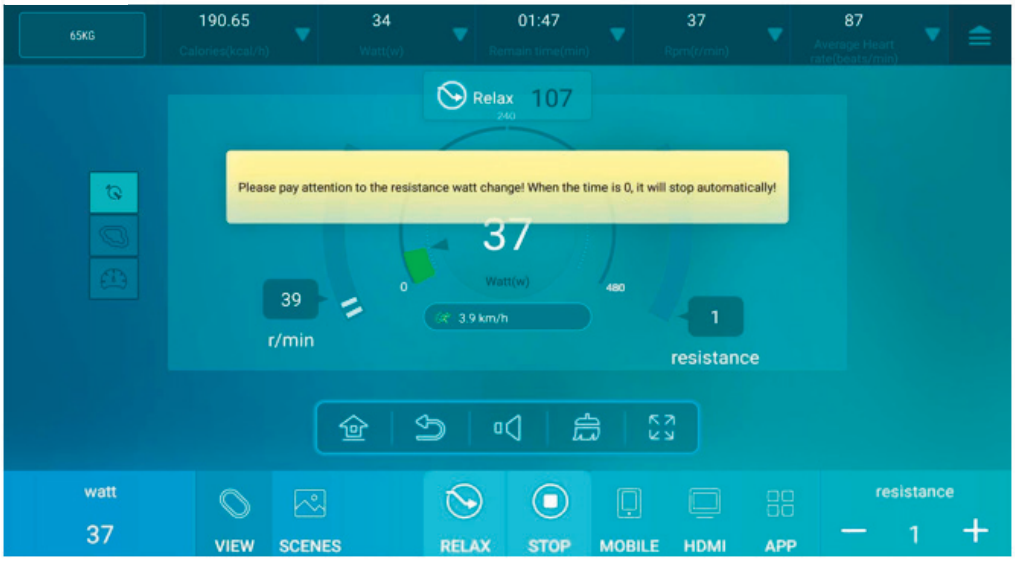

Кнопка остановки: нажмите эту кнопку, чтобы отобразить результат движения.

После окончания упражнения: система отобразит результат упражнения и автоматически вернется на главную страницу, если в течение 30 секунд не будет выполнено никаких действий. В это время вы можете вручную выбрать рабочий стол, возврат, настройку звука, очистку от мусора, полноэкранный режим и другие функции.

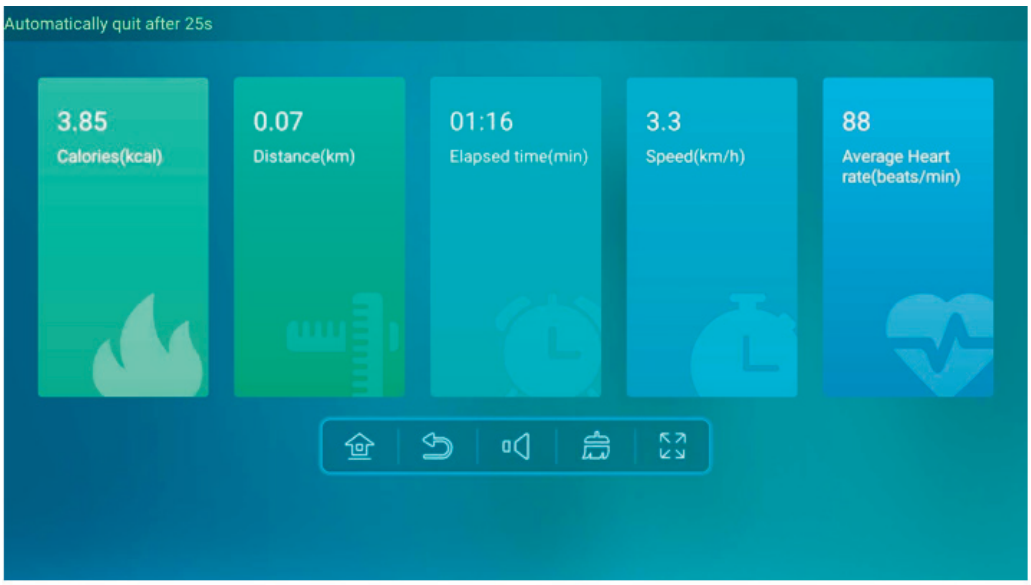

Выберете режим отображения:

Выберите режим отображения пробежки:

Режим перемещения сцены, вы можете выбрать различные сцены, следующее содержимое сцены предназначено только для справки, основано на реальных продуктах. (Примечание: при приостановке в интерфейсе программы перемещения появится запрос «приостановка...». , вернитесь в режим ожидания более чем через 2 минуты.)

После выбора сцены нажмите на значок, чтобы начать движение.

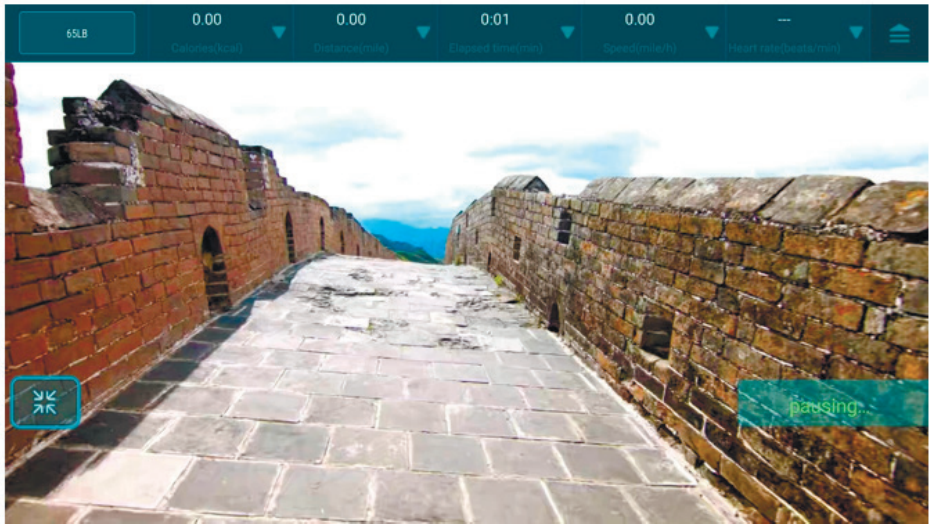


Полноэкранный режим: нажмите на этот значок, чтобы перейти в полноэкранный режим

Кнопка выхода из полноэкранного режима: нажмите на этот значок, чтобы выйти из полноэкранного режима.

Мобильный: мобильные опции включают в себя: аудио, видео, qr-код продуктов shua, продукты shua и т.д., Могут считывать аудио, видео с usb-накопителя.

Аудио: на этой странице можно воспроизводить MP3 на флэш-накопителе USB (поддерживаемые аудиоформаты: MP3, WMA, WAV, APE, FLAC, AAC, OGG, M4A, 3GPP и т.д.)

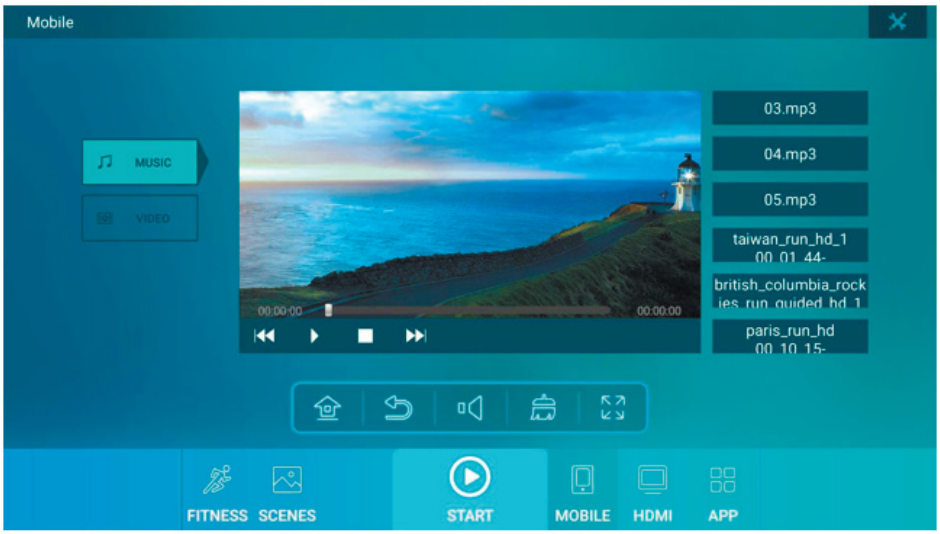

Видео: на этой странице можно воспроизводить видео на флэш-накопителе USB (формат видео: H.265, h.264, VP8, MAV, WMV, AVS, h.263, MPEG4 и другие видеоформаты с декодированием нескольких видео 1080P / 2160

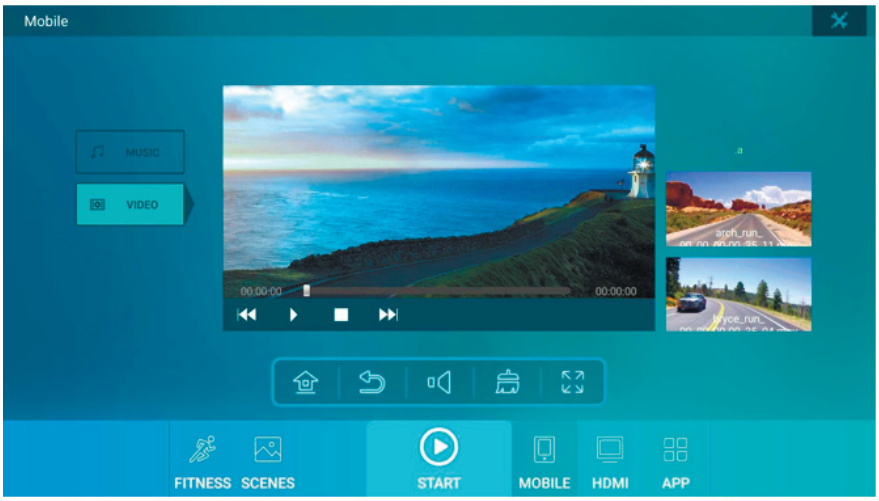

Внешний видеовход HDMI: если сигнал HDMI не подключен после нажатия , содержимое отображаться не будет. Нажмите, чтобы отобразить весь экран.

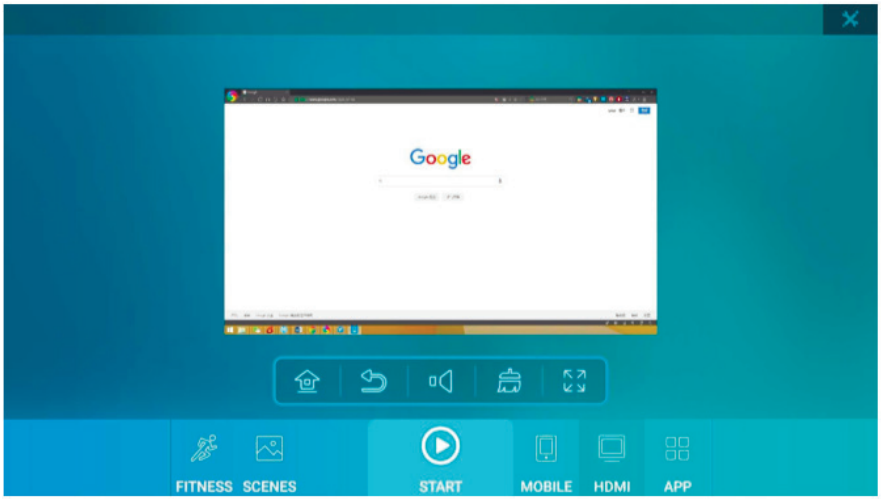

APP: Приложение на этом скриншоте предназначено только для справки, поскольку стороннее программное обеспечение часто обновляется. Программное обеспечение может быть заменено или добавлено, и пользователь должен быть подвергнут фактической установке программного обеспечения.

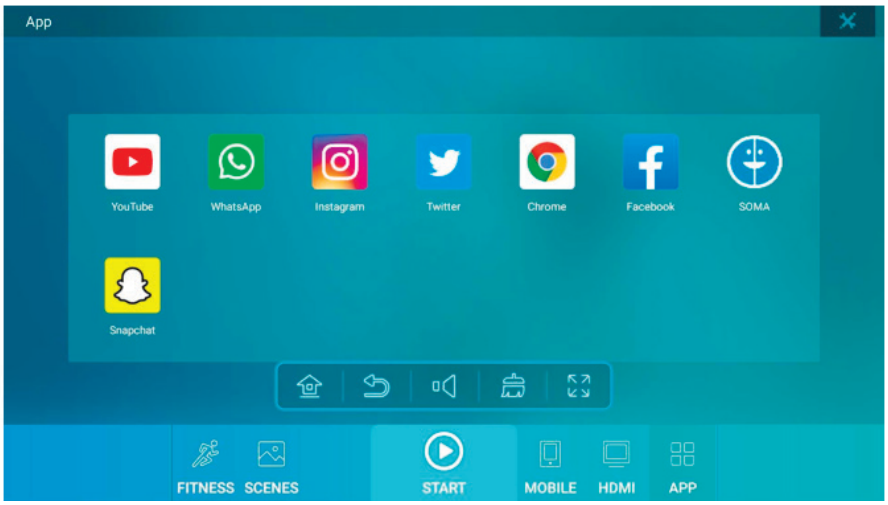

Режим фитнеса: перед запуском пользователи могут выбрать функции фитнес-программы, включая классический режим и режим производительности. Пользователи могут устанавливать их в соответствии с различными режимами и подсказками.

Классический режим: ручная цель, умеренное сжигание жира, интенсивная фитнес-программа для сжигания жира на выбор пользователей.

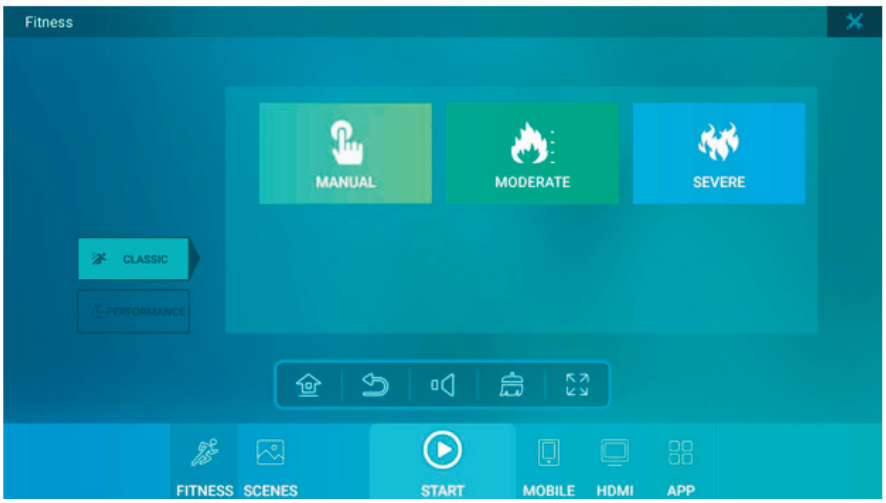

Режим ручной настройки: установите время, расстояние, калории, вес и уровень демпфирования в соответствии с индивидуальными потребностями.

Целевое время: на этой странице можно установить время, вес и уровень демпфирования в соответствии с индивидуальными потребностями.

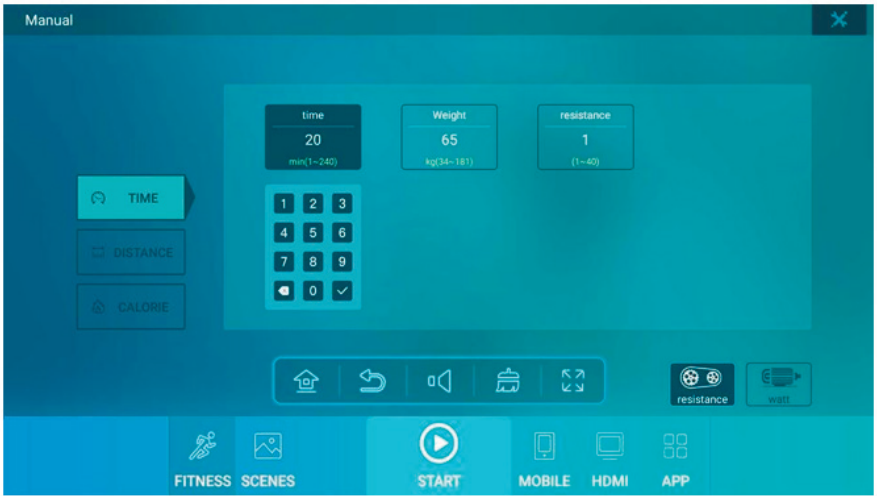

Режим демпфирования движение: в этом режиме движения уровень демпфирования можно регулировать в соответствии с нижним правым углом. 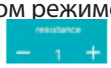

Движение в режиме ватт: в этом режиме движения значение ватт можно регулировать нажатием на нижний левый угол.


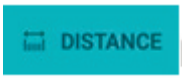


Режим целевого расстояния: этот интерфейс может устанавливать расстояние, вес и уровень демпфирования.

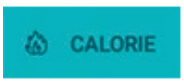


Режим целевой калорийности: на этой странице можно установить целевую калорийность, вес и уровень демпфирования.

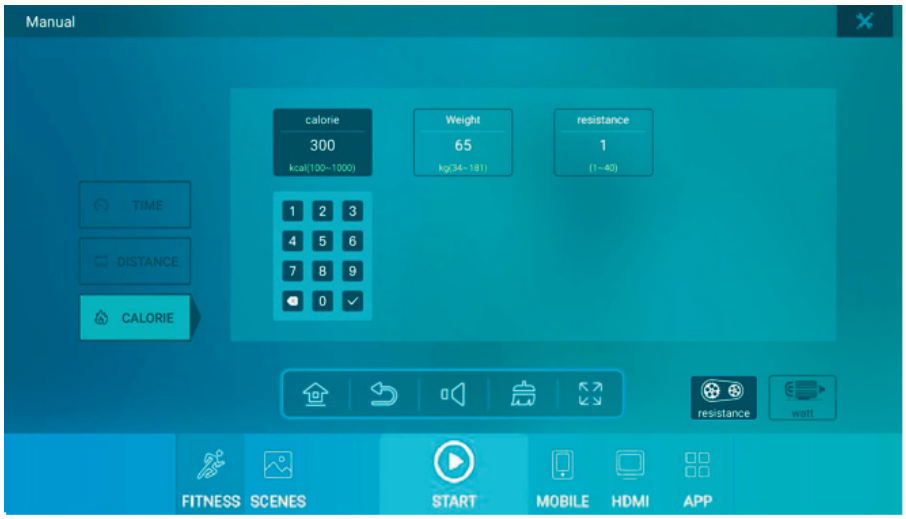


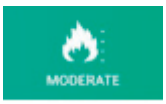


Режим умеренного сжигания жира: на этой странице можно установить целевую частоту сердечных сокращений, возраст, уровень демпфирования.

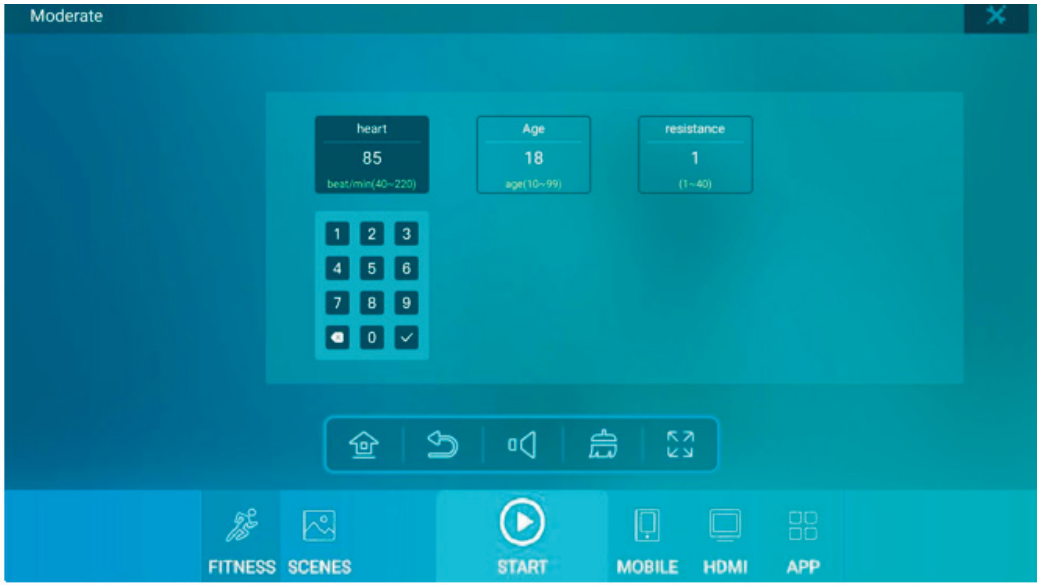

Режим интенсивного сжигания жира: на этой странице можно установить целевую частоту сердечных сокращений, возраст, уровень демпфирования.

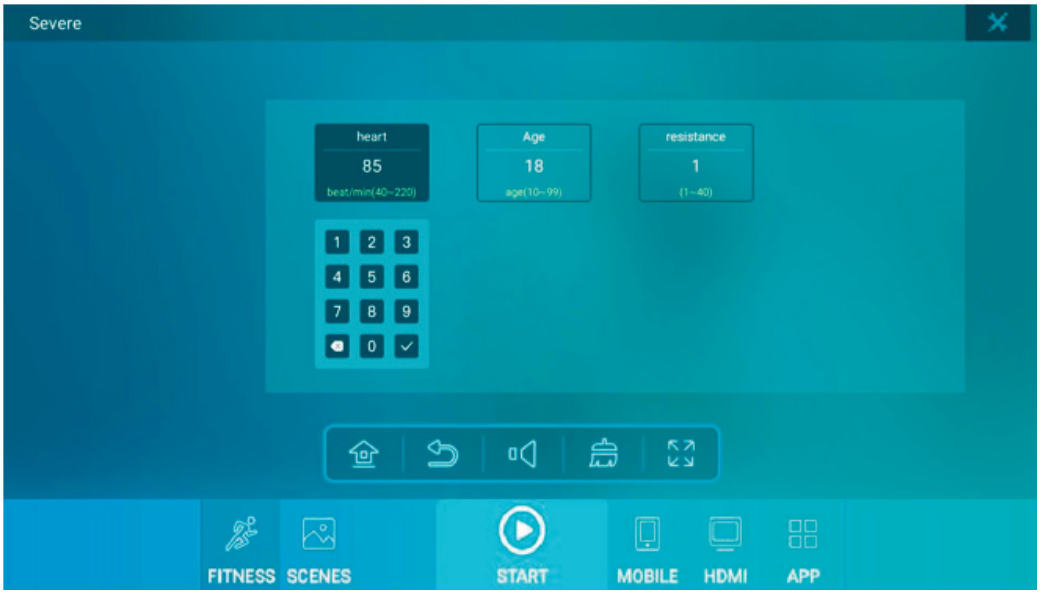

Режим выполнения: пользователи могут выбирать различные запрограммированные режимы упражнений для выполнения упражнений.

В зависимости от выбранной схемы введите вес своего тела и начинайте тренироваться.

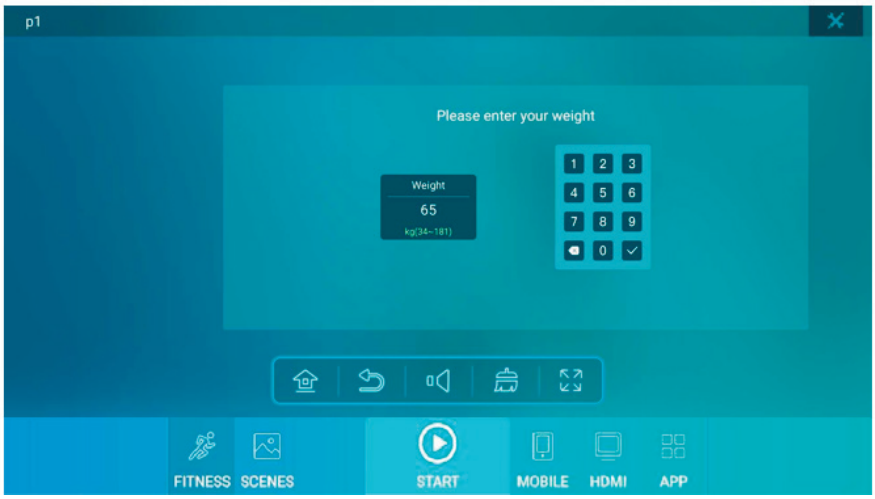

Настройки: нажмите эту кнопку, чтобы ввести настройки языка, сети и Bluetooth.

**LANGUAGE**

Переключение языковых настроек: обратите внимание, что после установки на этой странице языка, отличного от языка по умолчанию, система будет перезапущена на предыдущий язык по умолчанию. Если вам нужно установить язык по умолчанию, пожалуйста, обратитесь к специалисту, чтобы ввести настройки фона.

**NETWORK**

Настройки Wi-Fi: при возникновении любой из следующих ситуаций: не удается выполнить поиск Wi-Fi, не удается подключиться к Wi-Fi или запрашивается после подключения к Wi-Fi Если вы не можете подключиться к Интернету, попробуйте перезапустить беспроводной маршрутизатор или настроить канал маршрутизатора.

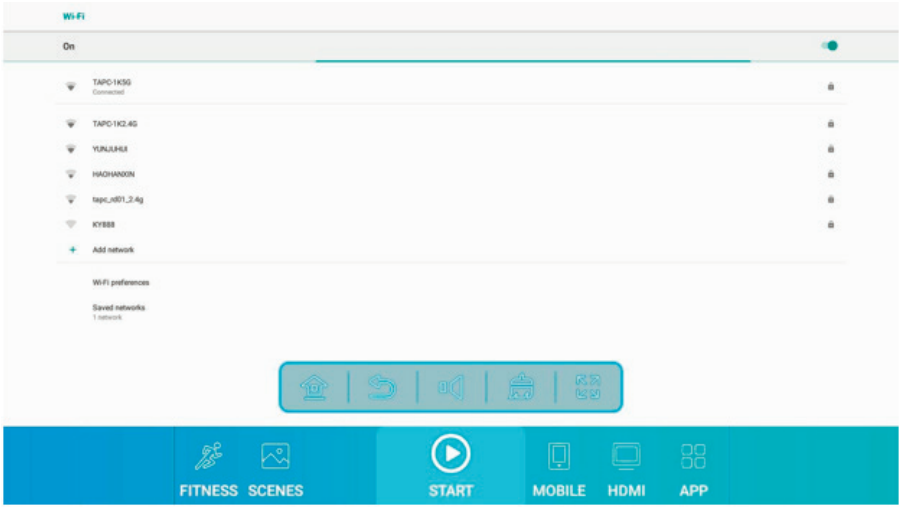


**BLUETOOTH**

Настройка Bluetooth: эта функция позволяет подключать только гарнитуру Bluetooth и динамик Bluetooth; Невозможно подключиться к Bluetooth.

## ОПИСАНИЕ ФУНКЦИЙ ВНЕШНИХ КЛАВИШ (GRIP KEYS):

Кнопка сопротивления захвату «плюс», та же функция, что и на сенсорном экране «демпфирование +».

Кнопка сопротивления захвату «минус», та же функция, что и на сенсорном экране «демпфирование -».

## ОСНОВНЫЕ ТЕХНИЧЕСКИЕ ХАРАКТЕРИСТИКИ И ПАРАМЕТРЫ ЭЛЕКТРОННЫХ ЧАСОВ С СЕНСОРНЫМ ЭКРАНОМ:

| № | Наименование | Спецификация |
|---|---|---|
| 1 | Габариты | Ширина*высота*толщина: 405мм*367 мм*95 мм |
| 2 | Параметры дисплея | 15.6",1920*1080,IPS, сенсорный экран с подсветкой полного обзора емкостный экран, интеллектуальная система Android 8.1 |
| 3 | Яркость дисплея | Низкий: 240 кд/м2 (нит) Средний: 270 кд/м2 (нит) Высокий: 300 кд/м2 (нит) Значение по умолчанию: Высокое (300 нит) |
| 4 | Декодирование видео | H.264,1920*1080 60FPS,H.265,3840*2160 30FPS |
| 5 | Часы реального времени | Встроенный контроллер часов реального времени с частотой 20 стр/мин, резервная батарея часов CR2032. |
| 6 | Основная программа упражнений | Целевая тренировка (время, расстояние, калории), сжигание жира, интенсивное сжигание жира, постоянная мощность |
| 7 | Виртуальная сцена | Скорость воспроизведения видео: воспроизведение с переменной скоростью |
| 8 | Сеть | Поддержка двухчастотного Wi-Fi, поддержка IEEE802.11. Поддержка 10/100 M Ethernet |
| 9 | USB порты и функции | USB 2.0 * 1, (5 В постоянного тока ± 5% / 2.1a) зарядка, воспроизведение мультимедиа по USB, функция обновления программного обеспечения по USB |
| 10 | Аудио вывод | Динамик с прямым приводом (динамик 8 Ом), стереовыход, выходная мощность более 6 Вт + 6 Вт. Гарнитура с прямым приводом, поддержка стереогарнитуры 32 Ом, выходная мощность превышает 20 МВт + 20 МВт. (гарнитура 3,5 мм) |
| 11 | HDMI вход | Поддерживает |
| 12 | HDMI выход | Поддерживает |
| 13 | RFID-карта | Поддерживает |
| 14 | APP | Обучение сценам на карте, игры, браузер QQ, погода и т.д. |
| 15 | Поддержка языков | Поддерживает |
| 16 | Bluetooth | Поддержка Bluetooth-гарнитуры |
| 17 | Контактный мониторинг сердечного ритма | Поддерживает |
| 18 | Беспроводной мониторинг сердечного ритма | Поддерживает |
| 19 | Совместимость с форматами файлов | Формат видеофайла: mp4, mkv, mov, mpg, avi, mpeg, m2p Формат аудиофайла: mp3, wav, aac, flac, amr, awb, mid |
| 20 | Время запуска системы | < 20 секунд |
| 21 | Способ входа в систему | Вход в WeChat, вход с помощью карты, вход в учетную запись, вход посетителя |
| 22 | Источник питания | Адаптер переменного тока (DC12V/4A) |