ИНСТРУКЦИЯ

Профессиональная беговая дорожка
SHUA SH-T9100T

тел. 8-800-700-04-09
E-mail: office@shua-fitness.com
Сайт: www.shua-fitness.com

ПРИМЕЧАНИЯ:

- Пожалуйста, внимательно прочтите инструкцию перед использованием данного продукта.
- Сохраните руководство для использования в будущем.

ИНСТРУКЦИЯ ПО СБОРКЕ

Комплект поставки:

01 Основная рама	02 Рама Консоли	03 Держатель для Ipad	04 Держатель для воды	05 Рама стойки	06 Вилка питания	07 Крышка двигателя
08 Болт с шестигранной головкой M10*25 5	09 Болт с шестигранной головкой M8*154	10 Болт с шестигранной головкой M8*256	11 Винт с поперечной утопленной головкой ST4. 2*154	12 Крестовый утопленный винт с потайной головкой ST4. 2*152	13 Шайба D10.5*D20*t2.5	114 Шайба D8.4*D16*t1.610

Список инструментов:

- Отвертка Philips.
- Гаечный ключ.
- Шестигранный ключ ø6 мм (поставляется в качестве запасных частей).

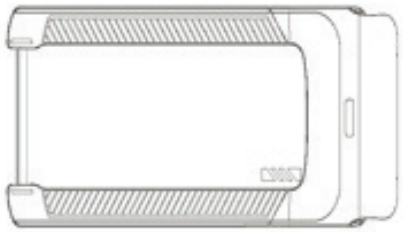

Основная Рама

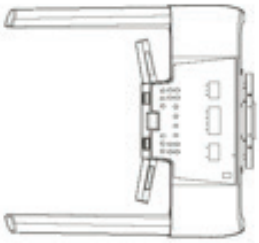

Рама консоли

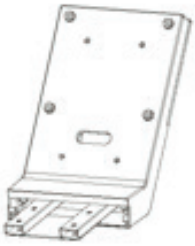

Рамка сенсорного экрана

Держатель для воды

Рама стойки

Вилка питания

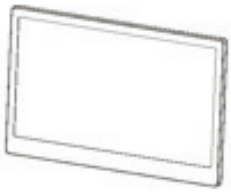

сенсорный экран

ШАГИ СБОРКИ:

Подготовка перед сборкой: Откройте упаковочную коробку, выньте вышеуказанные материалы. Поместите корпус горизонтально. Убедитесь, что все комплектующие в наличии. Совет: Мы рекомендуем в целях безопасности не производить распаковку и сборку оборудования в одиночку.

ШАГ 1:

Используйте отвертку Philips, чтобы разобрать детали №07 и №12 из 01 и собрать №12, осторожно выньте деталь №07(крышка двигателя) с левой и правой стороны.

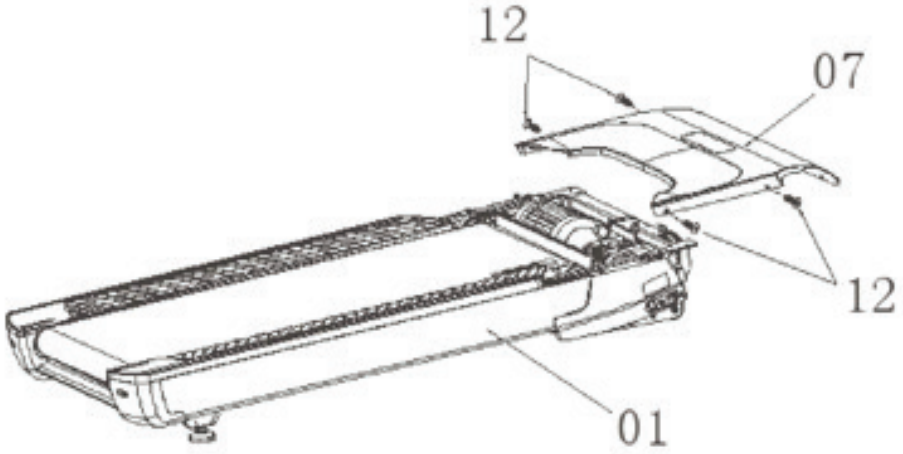

ШАГ 2:

Установите стойку №05 в основную раму №01, используйте шестигранный болт и плоскую шайбу, чтобы закрепить №05, 13, 08 в основной раме. Соедините провод B № 01 и провод B №05. ОБРАТИТЕ ВНИМАНИЕ: При установке основной рамы для работы требуется 2 человека. При подключении, пожалуйста, обратите внимание на направление BNC.

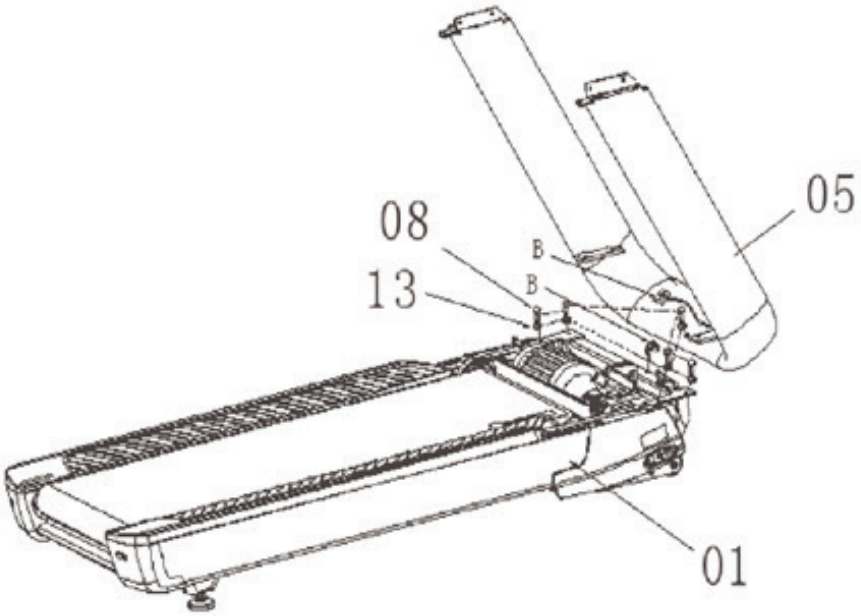

ШАГ 3:

Соедините провод D №02 и провод D №05. Установите раму консоли №02 в основную раму №05 используйте шестигранный ключ с №10 и №14, чтобы закрепить раму консоли в №05.
ОБРАТИТЕ ВНИМАНИЕ: При установке основной рамы для работы требуется 2 человека. При подключении, пожалуйста, обратите внимание на направление BNC.

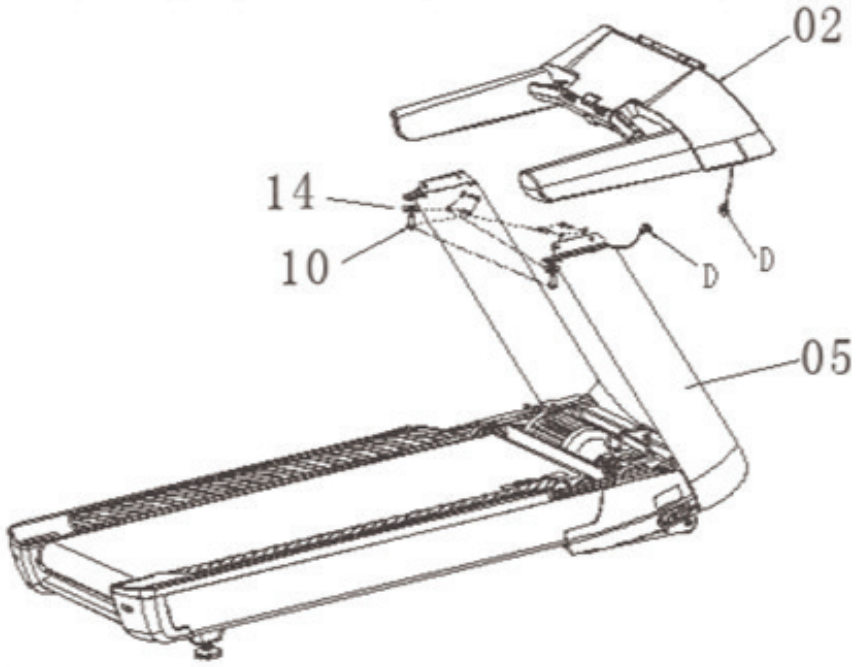

ШАГ 4:

Закрепите держатель для воды №04 в консоли №02, используйте рожковый гаечный ключ и соедините №11, №04 в №2Используйте крестообразную отвертку, верхняя крышка стакана для воды №04 фиксирует №02 стопорными винтами (всего 4 винта). Затем используйте плоскую отвертку, чтобы прикрепить деталь (нижняя крышка стакана №04) к (верхняя крышка стакана №04) и затяните винты (всего 4 винта).
ОБРАТИТЕ ВНИМАНИЕ: При установке №04 в консоль №02, пожалуйста, закрепите его в правильном положении. Для того, чтобы его зафиксировать, требуется 2 человека.

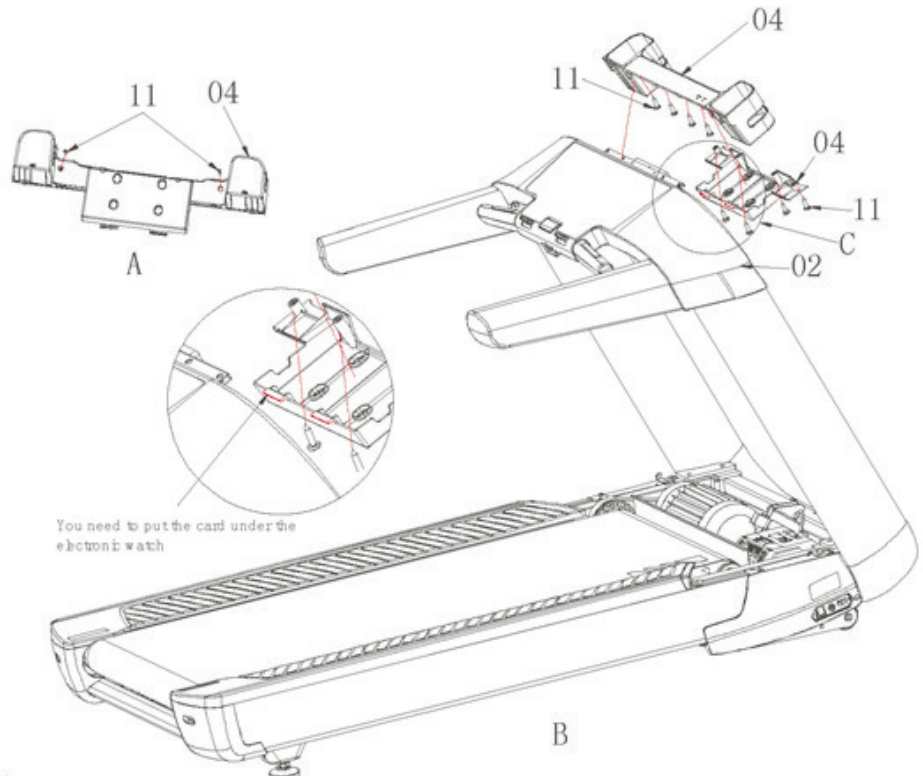

ШАГ 5:

Используйте отвертку, чтобы закрепить №09, №14 и №03 в №04. Используйте шестигранный ключ для крепления №03 к №04 через №09 и №14. После того как все четыре болта будут зафиксированы, зафиксируйте все основные болты.
ПРИМЕЧАНИЕ: №03 при вставке №04 выровняйте положение детали №04 и №14 относительно детали №03, а затем зафиксируйте болтовым соединением.
ОБРАТИТЕ ВНИМАНИЕ: При установке №04 в консоль №02, пожалуйста, закрепите его в правильном положении. Для того, чтобы его зафиксировать, требуется 2 человека.

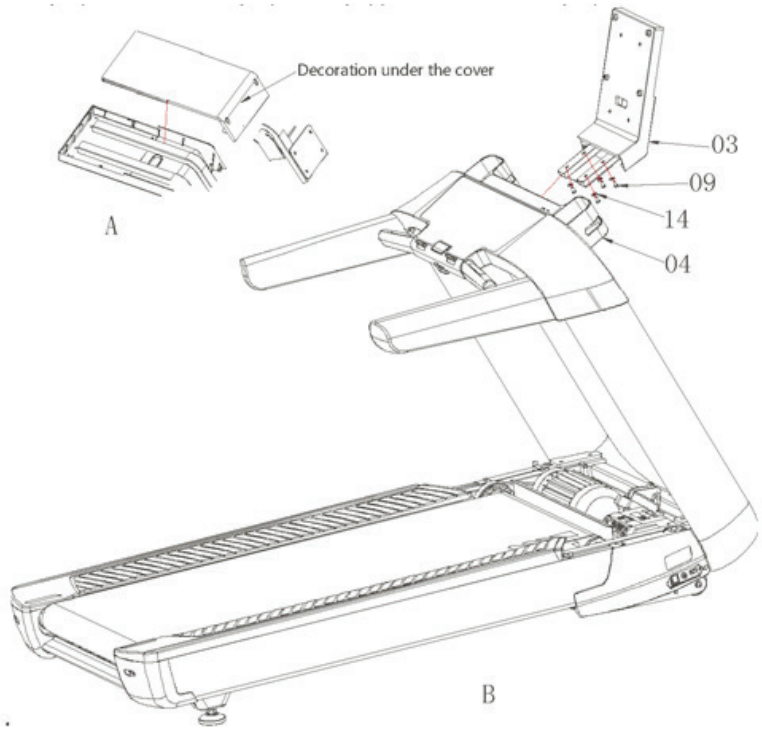

ШАГ 6:

Соедините экран №17 кабелями (E) через 3 пластмассовые детали, затем используйте шестигранный ключ №16, №15, №17, соединяется с №03 после соедините кабель №17 с кабелем №03, (всего 3 комплекта подключения).
ОБРАТИТЕ ВНИМАНИЕ: При установке основной рамы для работы требуется 2 человека. При подключении, пожалуйста, обратите внимание на направление BNC.

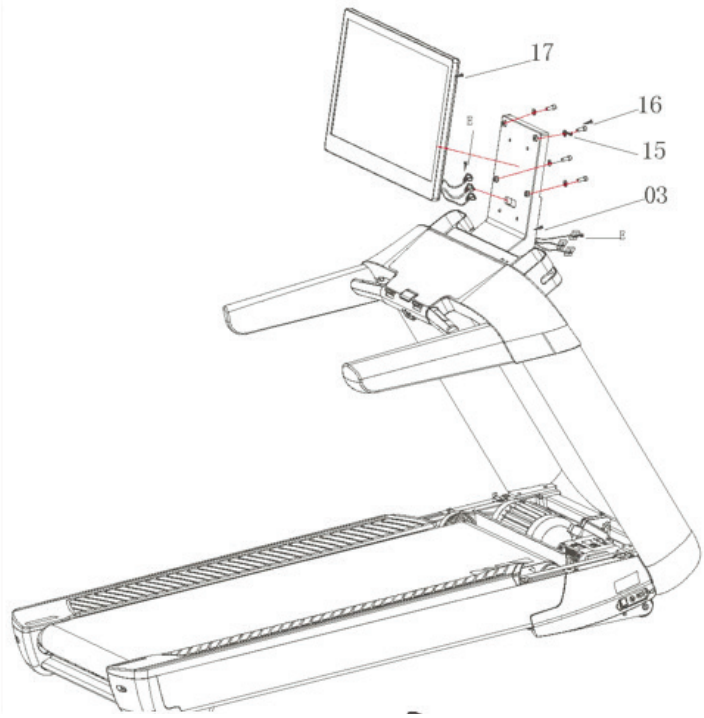

ШАГ 7:

После размещения проводки за сенсорным экраном можно установить декоративную нижнюю крышку №04. Затем с помощью плоской отвертки зафиксируйте №04 декоративную нижнюю крышку №03, №11.

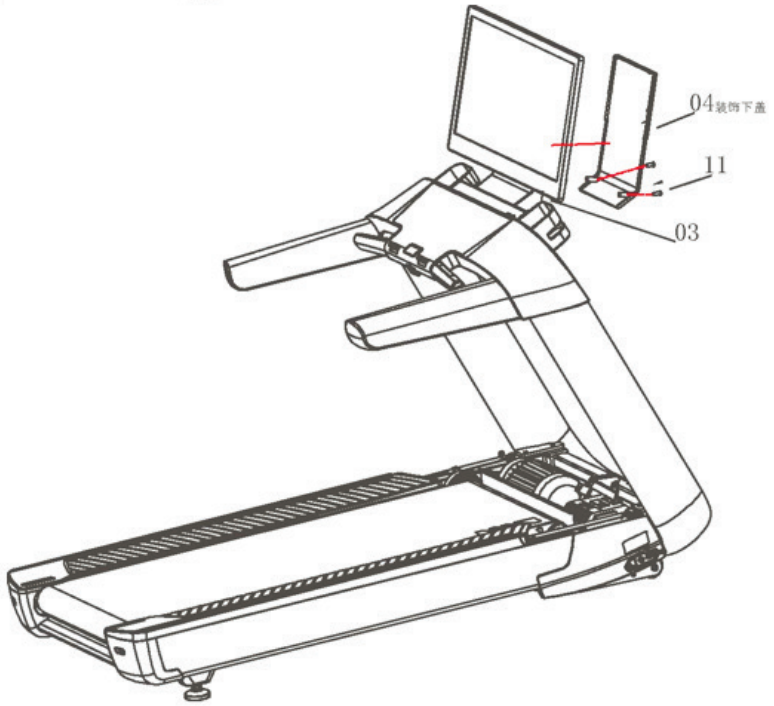

ШАГ 8:

Используйте рожковый гаечный ключ для фиксации болтов шага 2 №08 (примечание: все 5 болтов должны быть прикручены). Снимите крышку двигателя №07 и винт №12, снятый на шаге 1, прикрепите замок №07 к №01 и зафиксируйте его плоской отверткой, как показано на рисунке.
ПРИМЕЧАНИЕ: когда №07 вставляется в №01, наклоните №07, аккуратно вставьте в №01 из центра колонки и отрегулируйте зазор, а затем закрепите винтовое соединение.
ПЕРЕД ПОДКЛЮЧЕНИЕМ ОБОРУДОВАНИЯ К ЭЛЕКТРОСЕТИ УБЕДИТЕСЬ, ЧТО ВЫШЕУКАЗАННАЯ СБОРКА ВЫПОЛНЕНА ДОЛЖНЫМ ОБРАЗОМ, КАК ОПИСАНО ВЫШЕ.

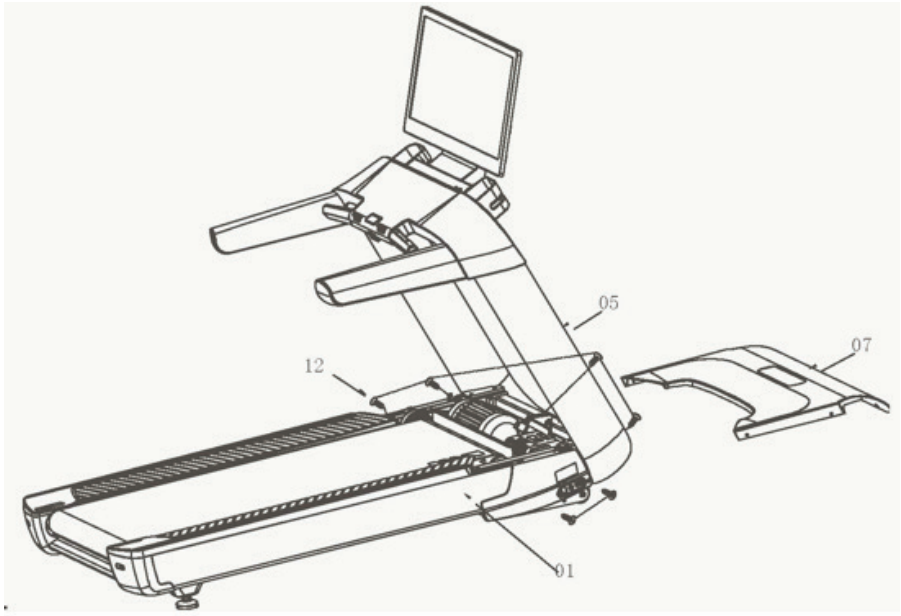

ВНИМАНИЕ: ПОЖАЛУЙСТА, ВНИМАТЕЛЬНО ПРОЧТИТЕ СЛЕДУЮЩИЕ ИНСТРУКЦИИ ПЕРЕД ИСПОЛЬЗОВАНИЕМ ЭТОГО ПРОДУКТА.

ИНСТРУКЦИЯ ПО ПЕРЕМЕЩЕНИЮ

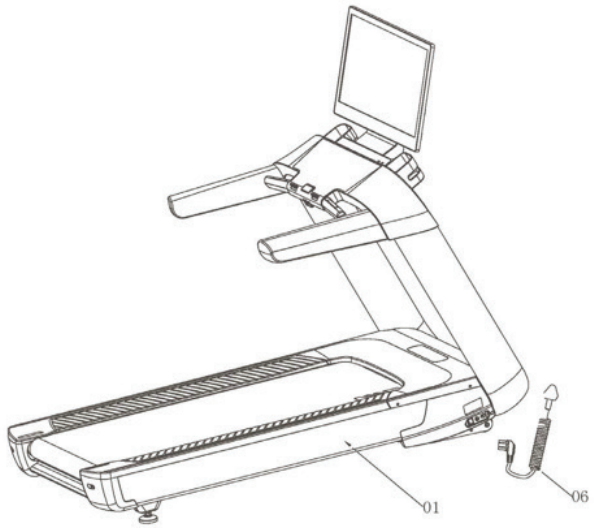

ИНСТРУКЦИЯ ПО ПЕРЕМЕЩЕНИЮ ТРЕНАЖЕРА:

- Убедитесь, что беговая дорожка полностью остановлена, прежде чем пытаться ее сдвинуть.
- Встаньте ближе к заднему краю Бегового полотна. Поднимите край ходовой части, как показано стрелкой на рисунке выше.
- Переместите беговую дорожку вперед в нужное место и остановитесь. Осторожно опустите на землю.

ВНИМАНИЕ!

ПЕРЕД ПЕРЕМЕЩЕНИЕМ БЕГОВОЙ ДОРОЖКИ, ПОЖАЛУЙСТА, УБЕДИТЕСЬ, ЧТО ВИЛКА ШНУРА ПИТАНИЯ ВЫНУТА ИЗ РОЗЕТКИ. В ПРОТИВНОМ СЛУЧАЕ ЭТО МОЖЕТ ПРИВЕСТИ К ПОВРЕЖДЕНИЮ ВИЛКИ И РОЗЕТКИ.

ТЕХНИЧЕСКИЕ ХАРАКТЕРИСТИКИ ПРОДУКТА

Размер(мм) 2217*982*1814 Мощность переменного тока 220~240 В	Не складываемая Номинальнаямощность 2200 Вт	Беговое полотно (мм) 580*1570 Электрический ток ≤10А	Вес нетто 220 кг Диапазон скоростей 0,5-25км/ч
Вес брутто 260 кг	Уклон -2 ~ 18% (передний уклон)Класс SA	Допустимый вес ≤180 кг	Отображение на дисплее: частота сердечных сокращений расстояние наклон калорий время шагов калория/час скорость темп
Защита Красная клавиша безопасностина компьютере.	Защита От Перегрузки По току, Защита От перенапряжения.	Защита от перегрузки по току на внутренней плате управления.	
Размер (мм) 2217*982*1814 Мощность переменного тока 220~240 В	Не складываемая, Номинальнаямощность 2200 Вт	Беговое полотно(мм) 580*1570 Электрический ток ≤10А	Вес нетто 220 кг Диапазон скоростей 0,5-25км/ч
Вес брутто 260 кг	Уклон -2 ~ 18% (передний уклон)Класс SA	Допустимый вес ≤180 кг	Отображение на дисплее: частота сердечных сокращений расстояние наклон калорий время шагов калория/час скорость темп
Защита Красная клавиша безопасностина компьютере.	Защита от перегрузки по току, защита от перенапряжения.	Защита от перегрузки по току на внутренней плате управления.	
Размер(мм) 2217*982*1814 Мощность переменного тока 220~240 В	Не складываемая, Номинальнаямощность 2200 Вт	Беговое полотно (мм) 580*1570 Электрический ток ≤10А	Вес нетто 220 кг Диапазон скоростей 0,5-25км/ч
Вес брутто 260 кг	Уклон -2 ~ 18% (передний уклон) Класс SA		
Защита Красная клавиша безопасностина компьютере.	Защита От Перегрузки По току, Защита От перенапряжения.		

СТАНДАРТЫ ПРОИЗВОДИТЕЛЬНОСТИ ПРОДУКЦИИ:

- GB17498.1-2008/ISO20957-1:2013 соответствует требованиям безопасности и методу испытаний
- GB17498.6-2008/ISO20957-6:2013 дополнительные специальные требования безопасности и метод испытаний
- GB5296.7-2008 Инструкции по спортивному снаряжению для потребительских товаров

Компания оставляет за собой право на внесение изменений в конструкцию. Любые изменения могут быть внесены без предварительного уведомления.

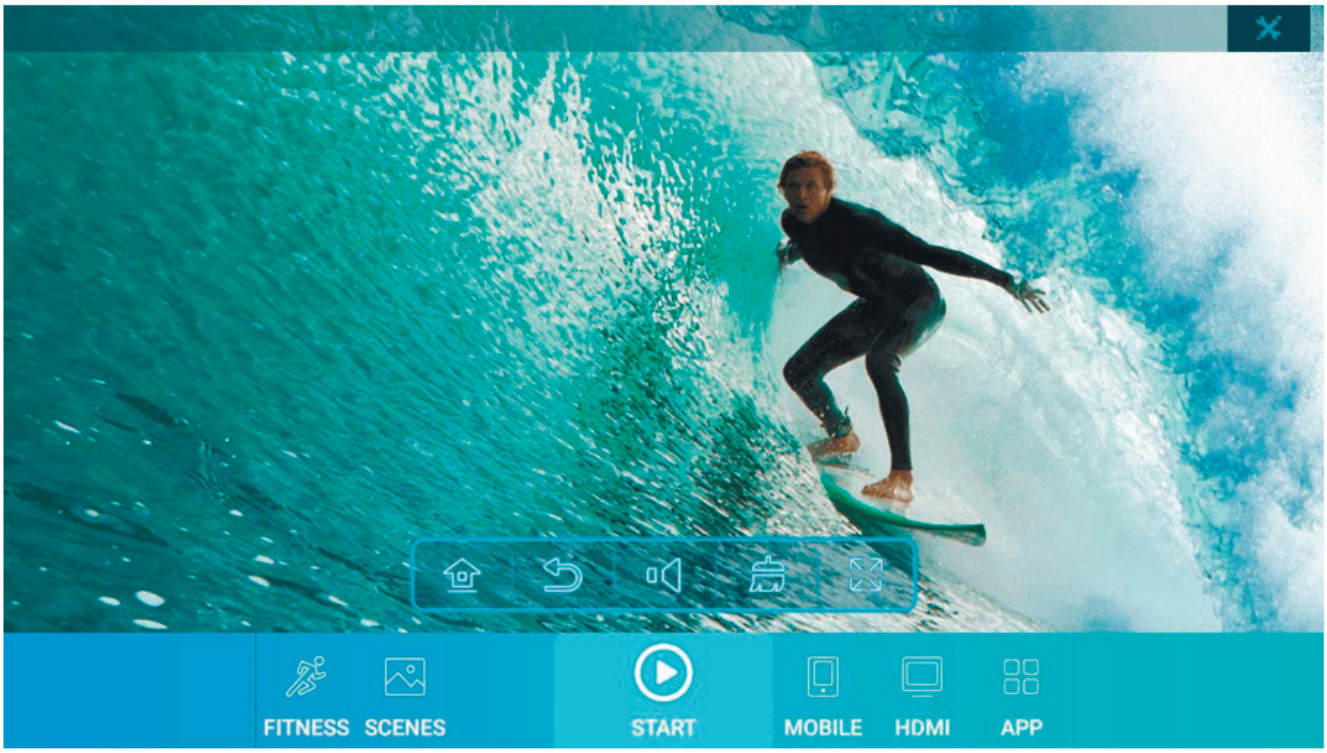

Начните с начальной скорости 0,8 км / ч, пользователь может вручную управлять скоростью, наклоном и выбирать другие функции.

Этот значок расположен в правом верхнем углу дисплея, который скрывает и отображает переключатель строки состояния.

Строка состояния «показать статус».

Строка состояния «скрыть статус».

В состоянии упражнения нажмите на этот знак в строке состояния, чтобы открыть более подробные данные об упражнениях

Подробный статус упражнений.

Функция расслабления: Когда эта функция выбрана, дорожка переходит в режим 2-минутного обратного отсчета. Каждые 20 секунд скорость уменьшается наполовину от установленной в данный момент скорости до тех пор, пока не будет достигнута минимальная скорость, а обратный отсчет не прекратится через 120 секунд.

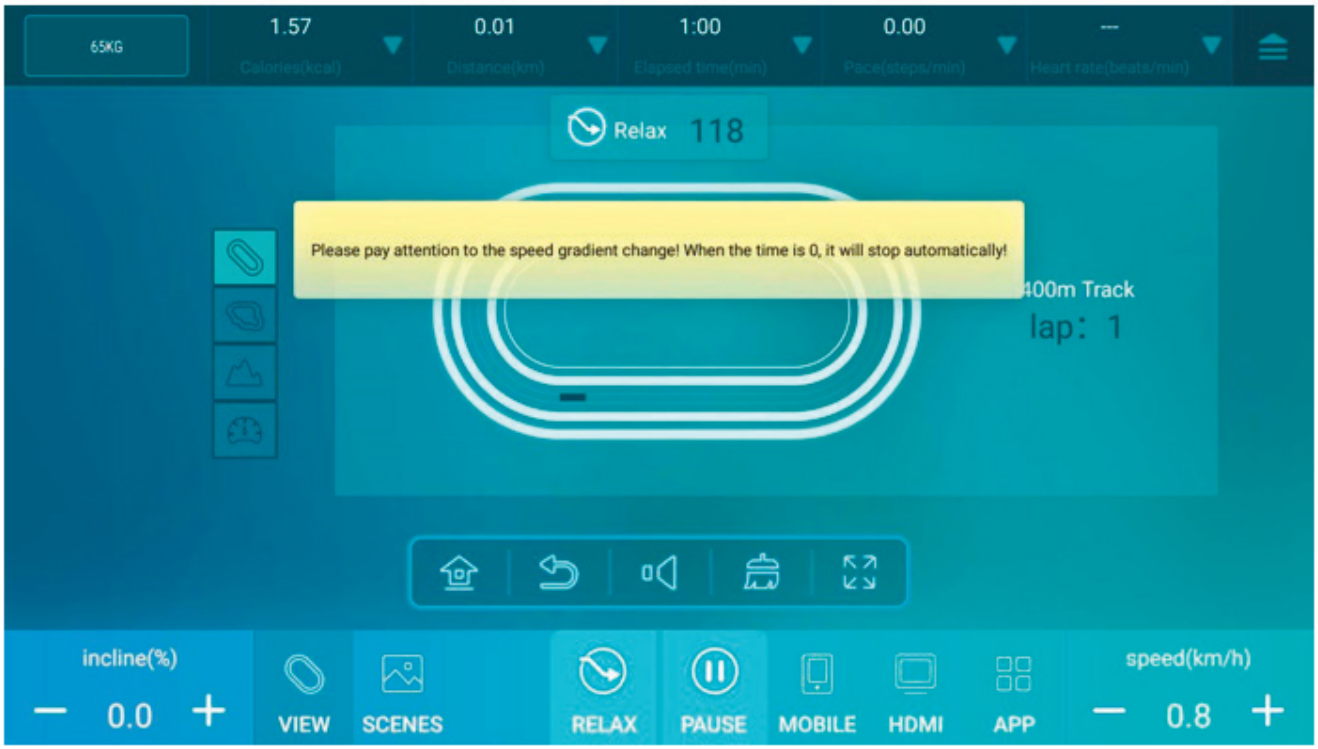

Функция паузы. Когда эта функция выбрана, вы можете продолжить или завершить занятие. Если операция не выполняется, напоминание по умолчанию исчезнет через 60 секунд.

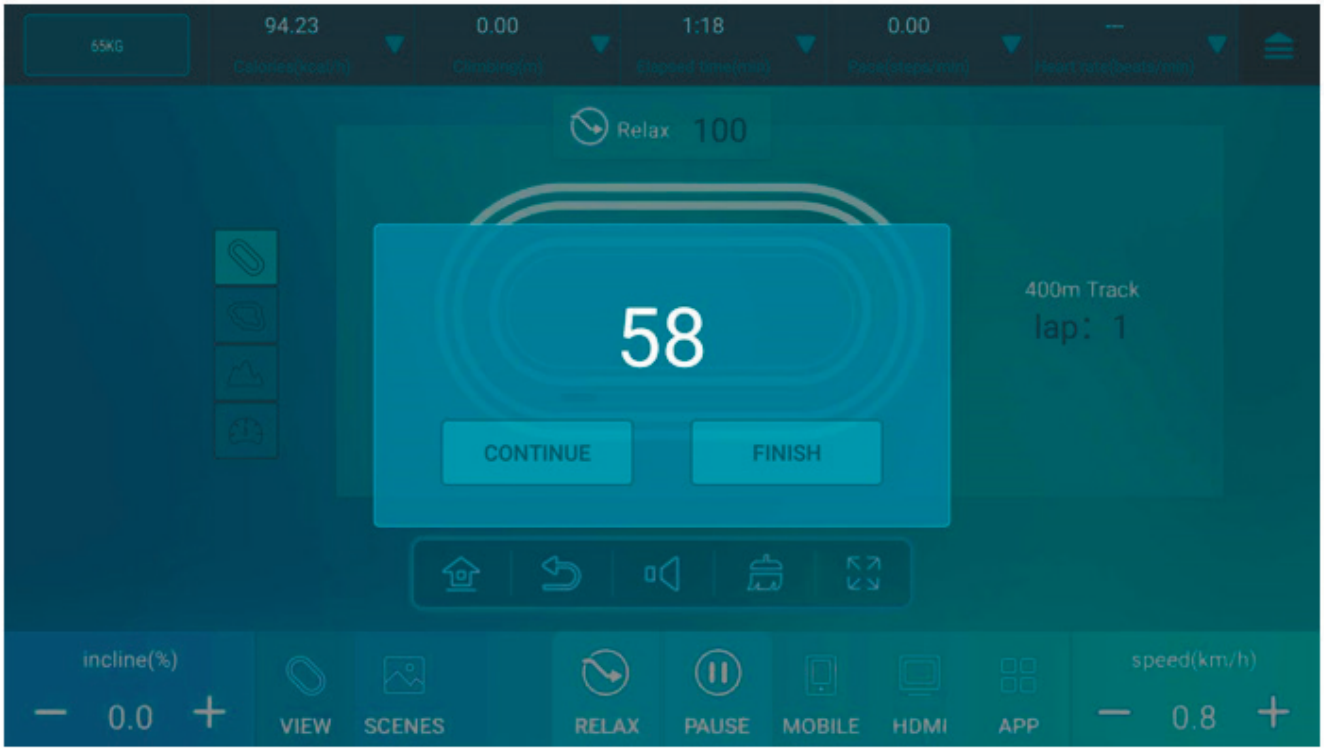

После завершения упражнения: система отобразит результат упражнения и автоматически вернется на главную страницу, если в течение 30 секунд не будет выбрано никакой операции. В это время вы можете вручную изменить рабочий стол, возврат, настройку звука, очистку мусора, полноэкранный режим и другие функции.

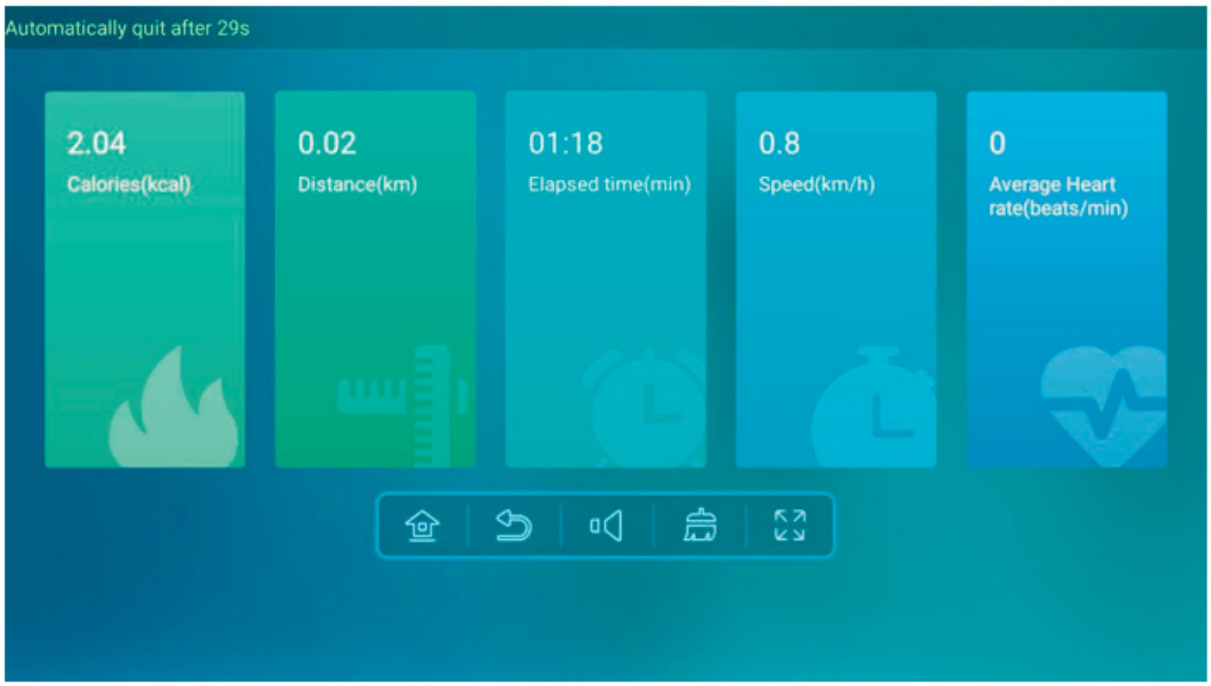

Обычный режим упражнений.

Выберите различные режимы отображения дистанции.

Режим работы сцены, вы можете выбрать различные виртуальные сцены, содержание сцен основано на реальных условиях.

После выбора виртуальной сцены сначала выберите средний наклон.

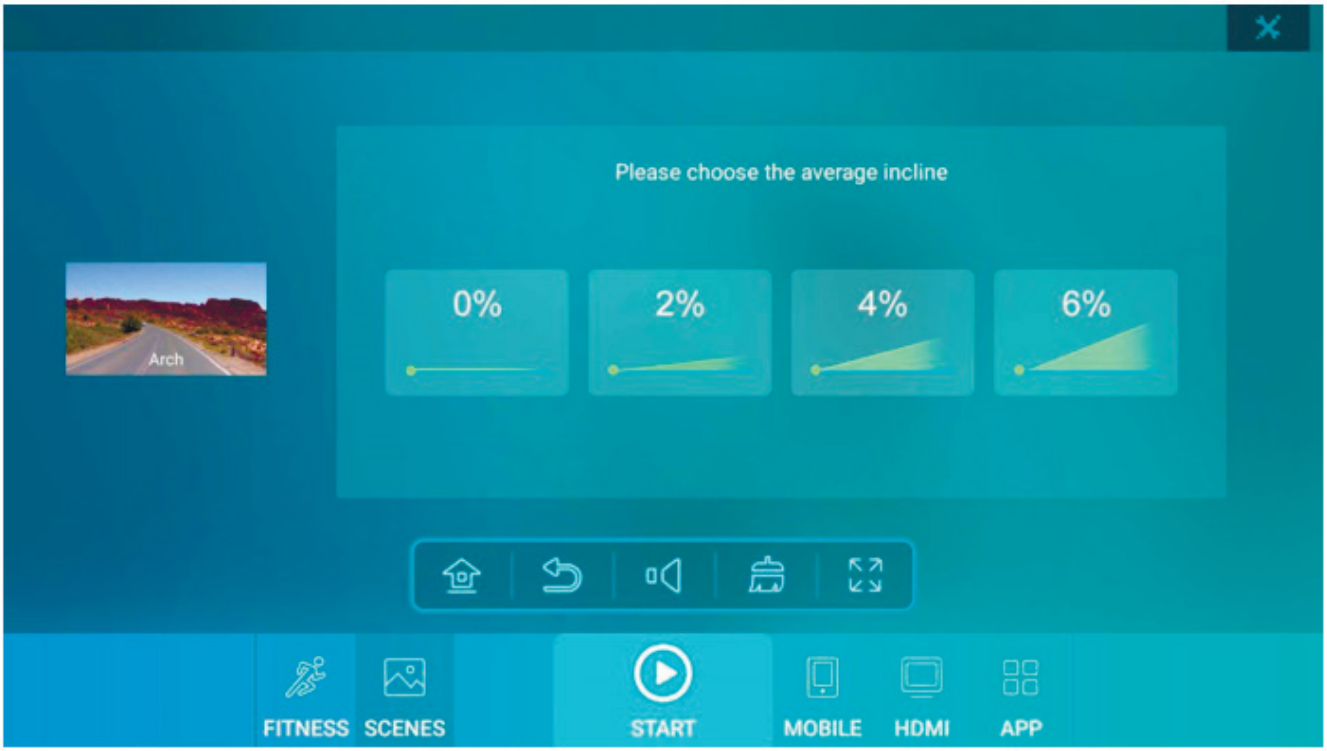

Начните упражнение.

Кнопка полноэкранного режима, нажмите, чтобы войти в полноэкранный режим.

Кнопка выхода из полноэкранного режима, нажмите, чтобы выйти из полноэкранного режима.

Параметры мультимедиа.

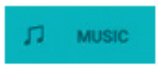

Данная беговая дорожка может воспроизводить аудио файлы с USB-накопителя. (Поддерживаемые аудио форматы: MP3, WMA, WAV, APE, FLAC, AAC, OGG, M4A, 3GPP и т.д.).

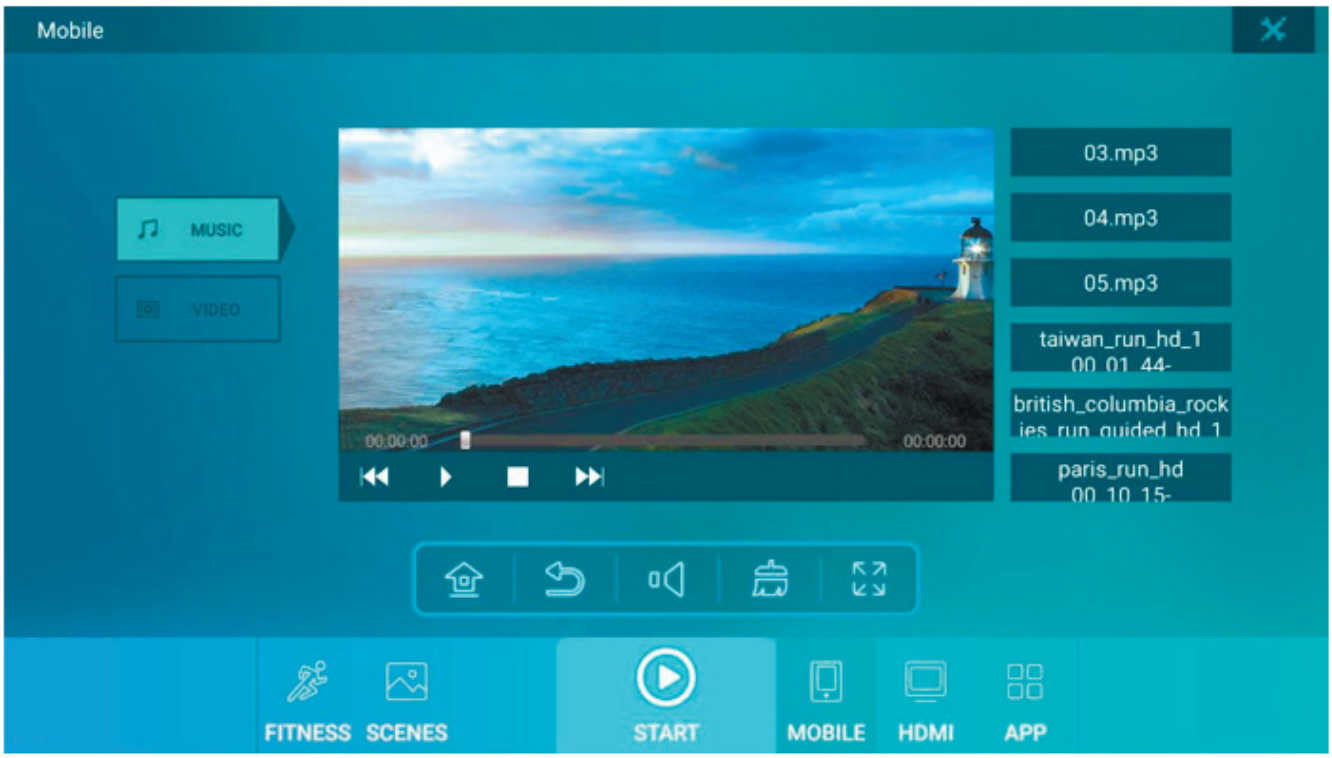

Данная дорожка может воспроизводить видео файлы на USB-накопителе. (Поддерживаемые видеоформаты: H. 265, H. 264, VP8, MAV, WMV, AVS, H. 263, MPEG4 и другие видео форматы, такие как декодирование нескольких видео 1080P / 2160P).

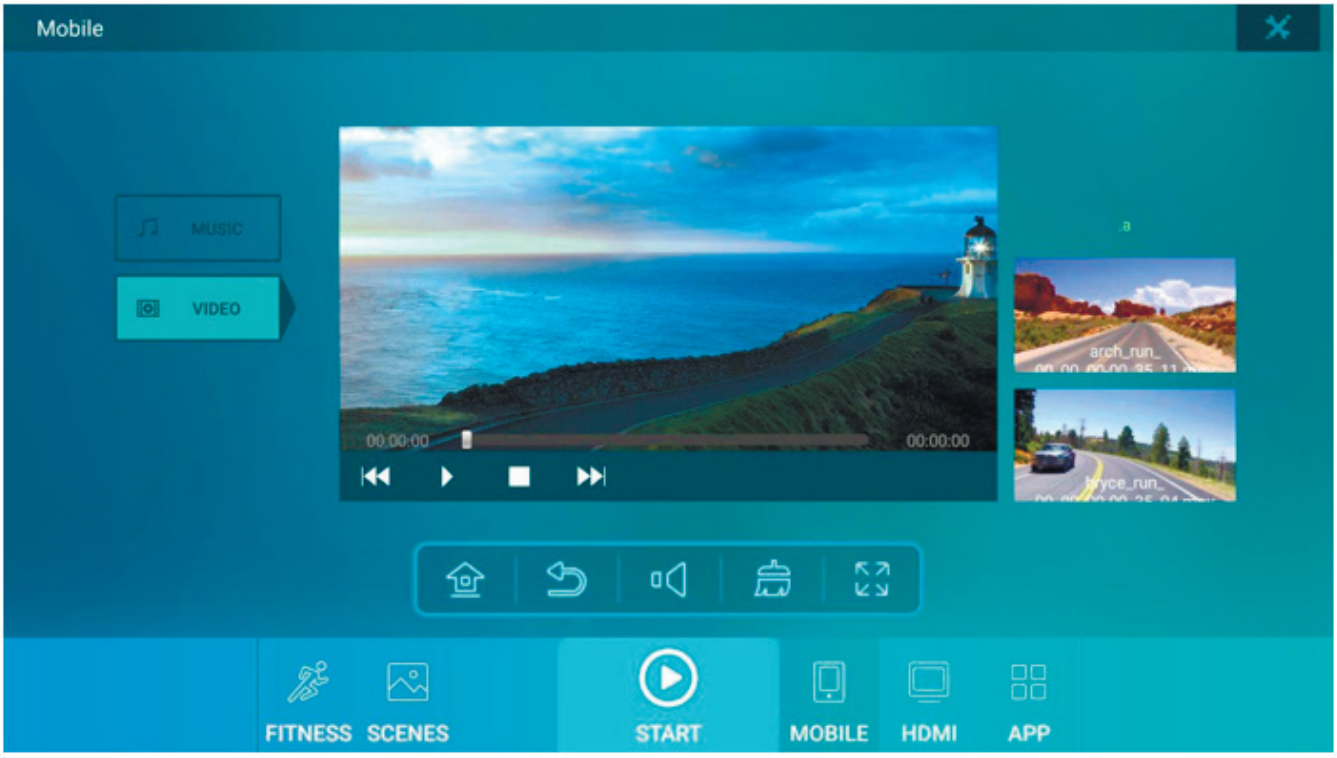

Чтобы войти в функцию внешнего видеовхода HDMI, вам необходимо настроить интерфейс HDMI и подключиться к внешнему носителю через провод HDMI или беспроводной коннектор (в комплекте не идет) для отображения соответствующего контента.

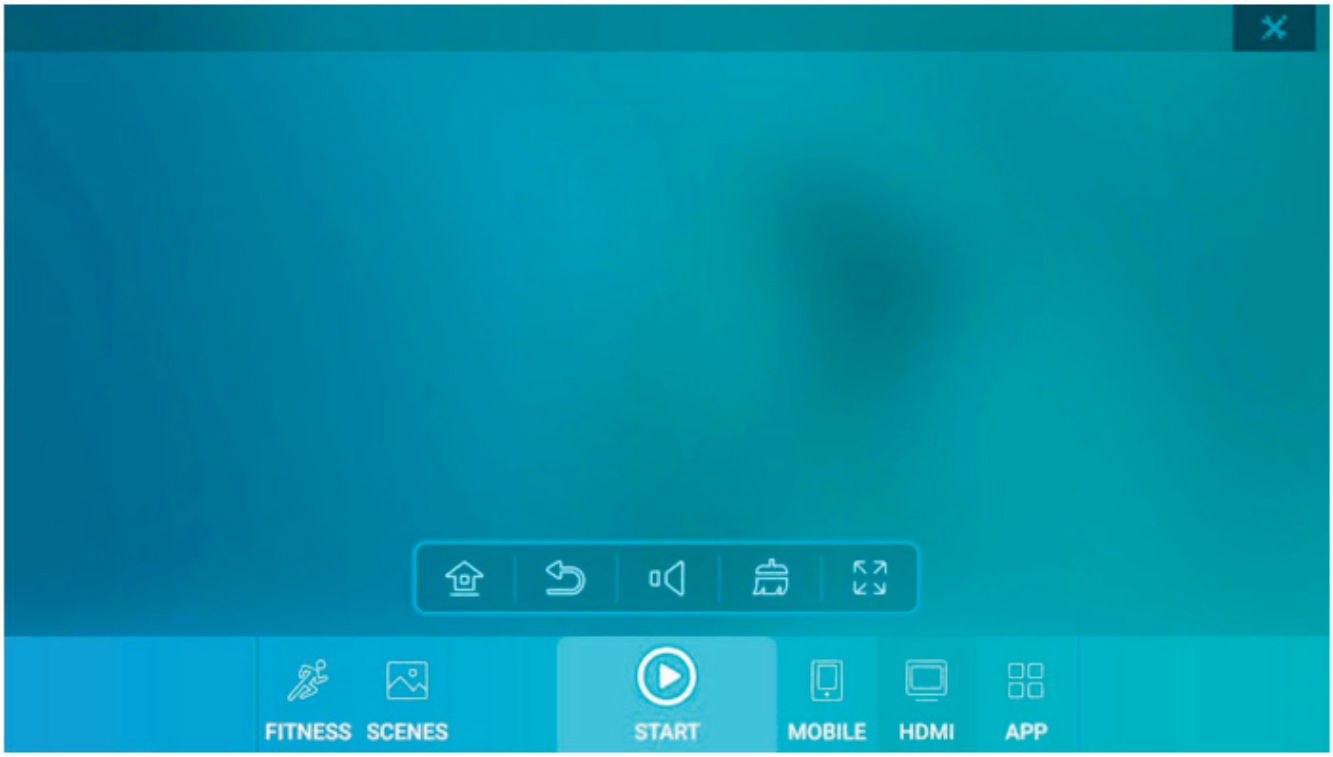

Установленное стороннее прикладное программное обеспечение. Приложения на этом снимке экрана обозначены только для справки. Компания оставляет за собой право обновить и заменить стороннее программное обеспечение в любое время или по требованию нормативных документов и законодательных актов действующих в конкретном регионе поставки.

Перед тем, как начать выполнять упражнения, пользователь может выбрать функцию фитнес-программы, есть классический режим и режим производительности, пользователи могут настроить различные режимы в соответствии с подсказками.

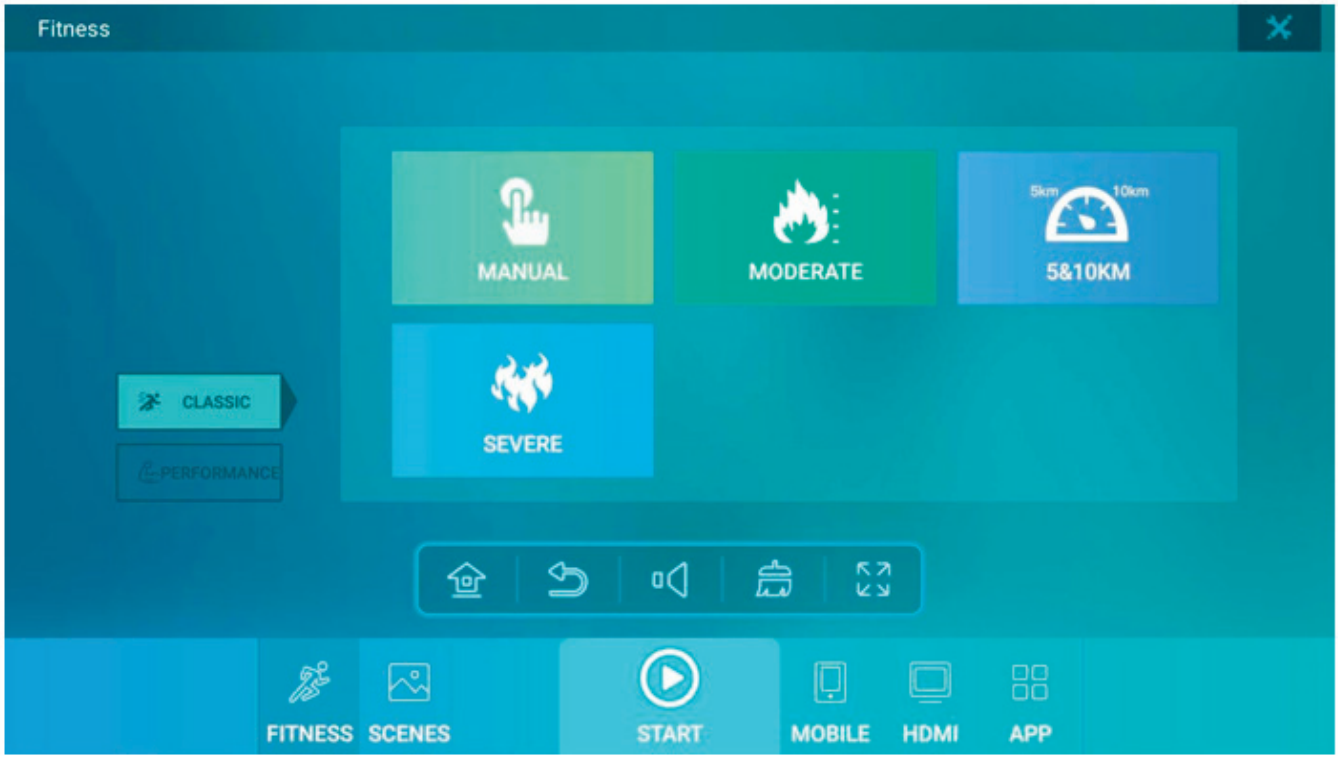

Ручной целевой режим.

Когда скорость ручной настройки превышает 12 км/ч, существуют соответствующие советы.

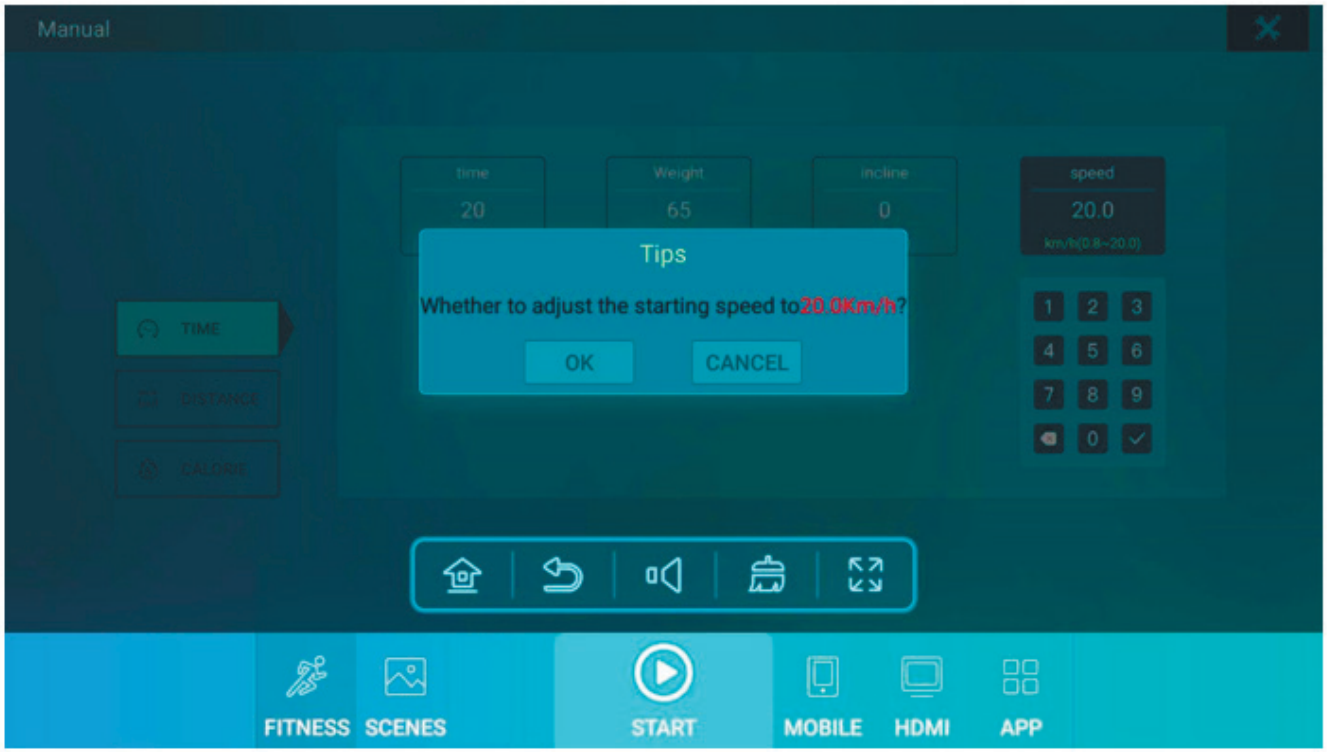

Мягкий режим сжигания жира.

Пользователи могут выбрать функцию фитнес-программы, есть классический режим и режим производительности, пользователи могут устанавливать различные режимы в соответствии с подсказками на экране.

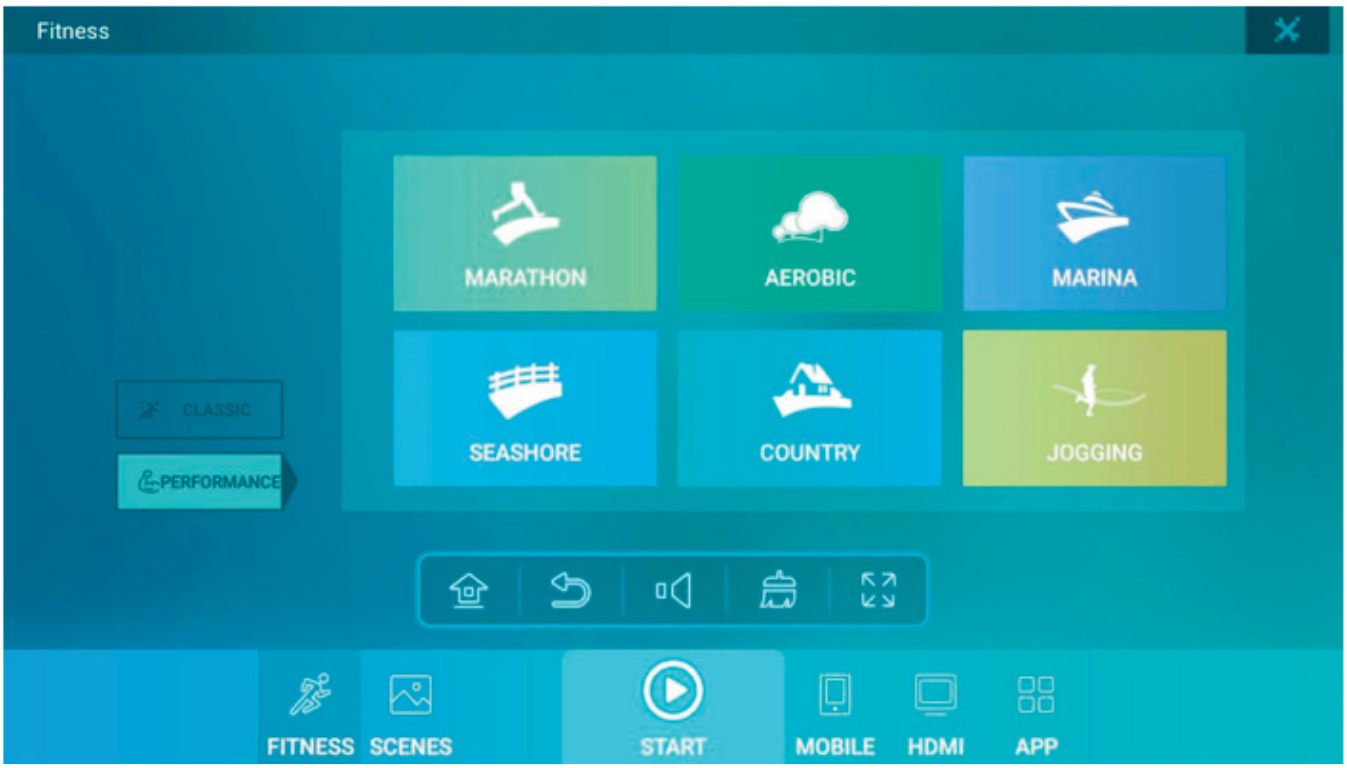

Режим работы виртуальной сцены, выберите различные сцены.

Советы по безопасности: когда вы используете беговую дорожку, потянув за предохранитель, вы можете экстренно остановить беговую дорожку. Верните переключатель предохранителя в нормальное положение.

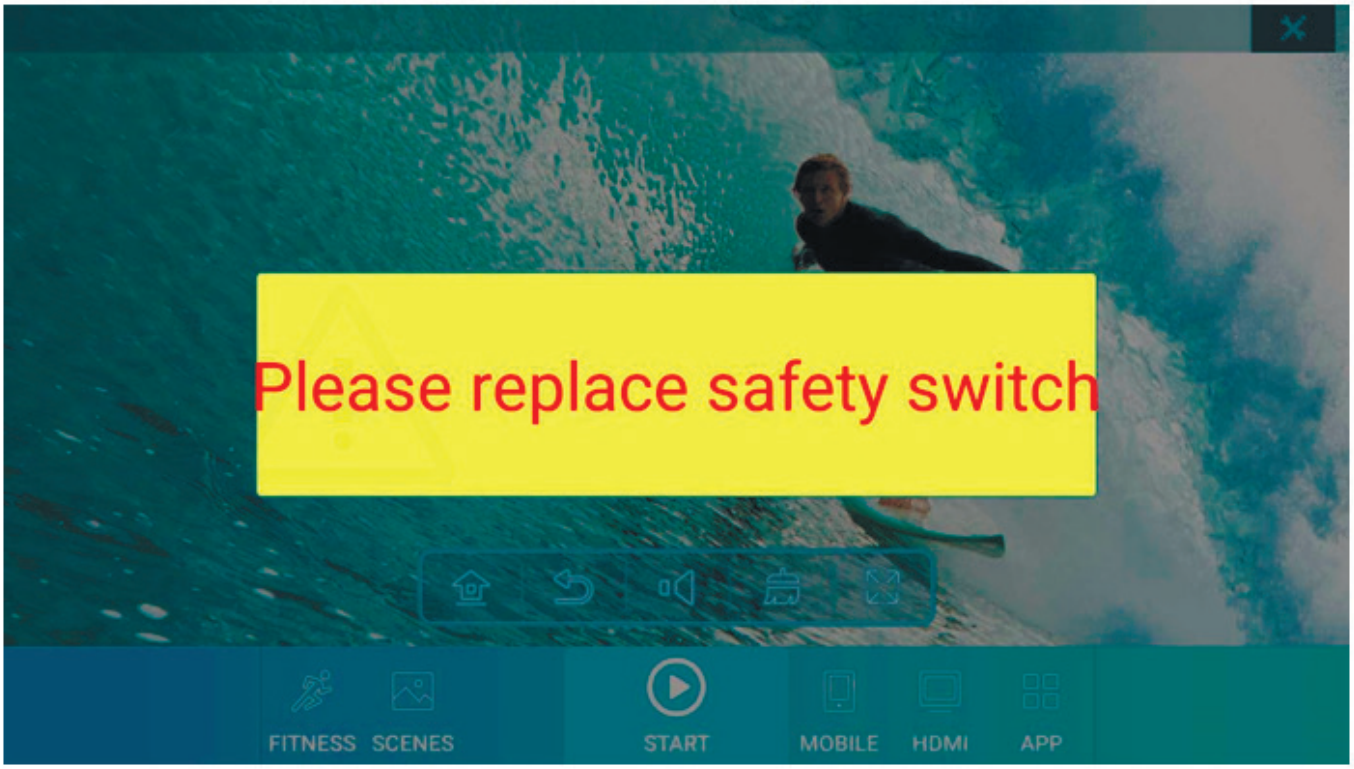

Часто используемые настройки: язык, настройки входа в систему WI-FI, сопряжение по Bluetooth и выбор телевизионной системы и т.д.

Выбор языка: на данном устройстве установлена операционная система Android с открытым исходным кодом, данное оборудование имеет мультиязычный интерфейс.

NETWORK

Настройки Wi-Fi, Для корректной настройки, пожалуйста ознакомьтесь с инструкцией идущей в комплекте с Вашим роутером, поддерживаемый стандарт Wi-Fi 2,4ГГц, если стандарт Вашего сетевого оборудования отличается, или есть ограничения со стороны оператора предоставляющего услуги связи, обратитесь к Вашему системному администратору.

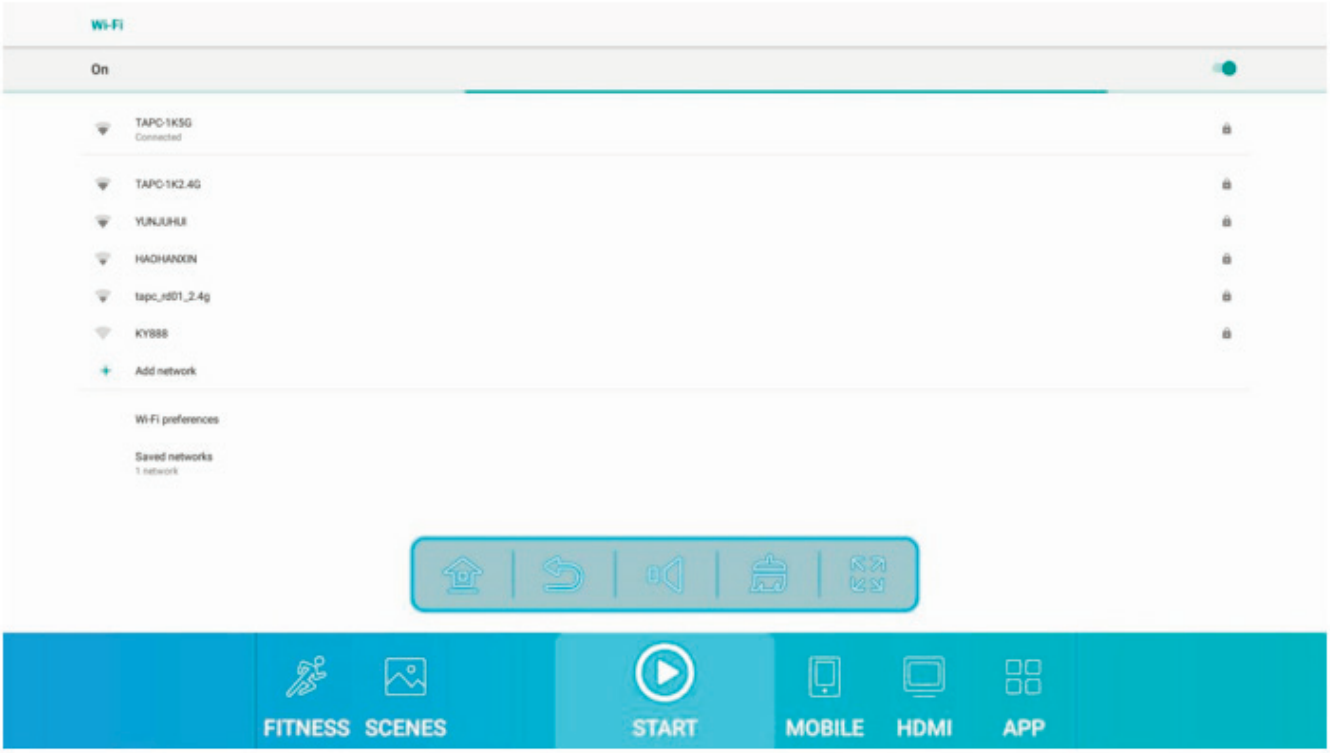

BLUETOOTH

Настройки Bluetooth. Эта функция может подключаться только к гарнитурам Bluetooth и динамикам Bluetooth; она не может подключаться к мобильным устройствам для передачи данных.

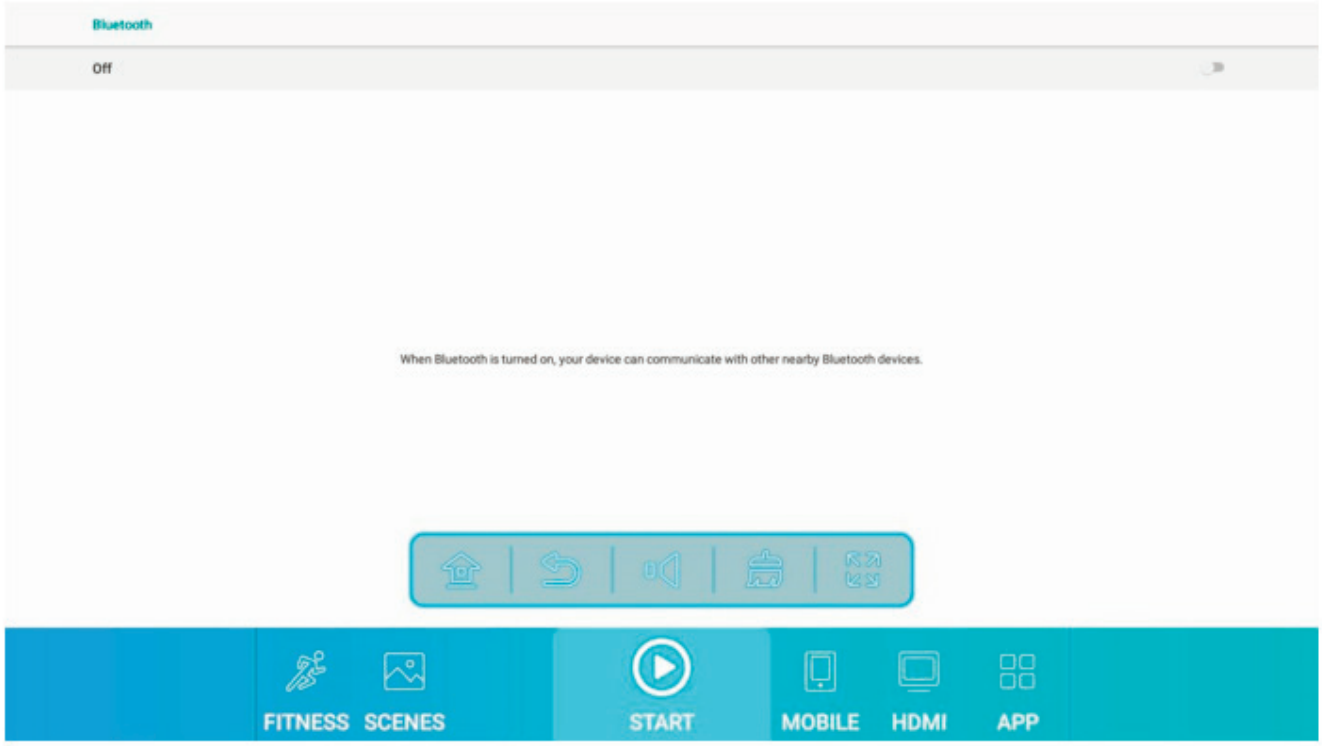

Справочная функция: Непрофессиональные инженеры или не обученный обслуживающий персонал не должны допускаться к работе и обслуживанию данного оборудования, это может привести к его скорому выходу из строя, а также исключает возможность гарантийного ремонта.

Системные настройки: вы можете просмотреть текущую версию программного обеспечения системы, обновить ПО, настроить яркость дисплея и другие функции.

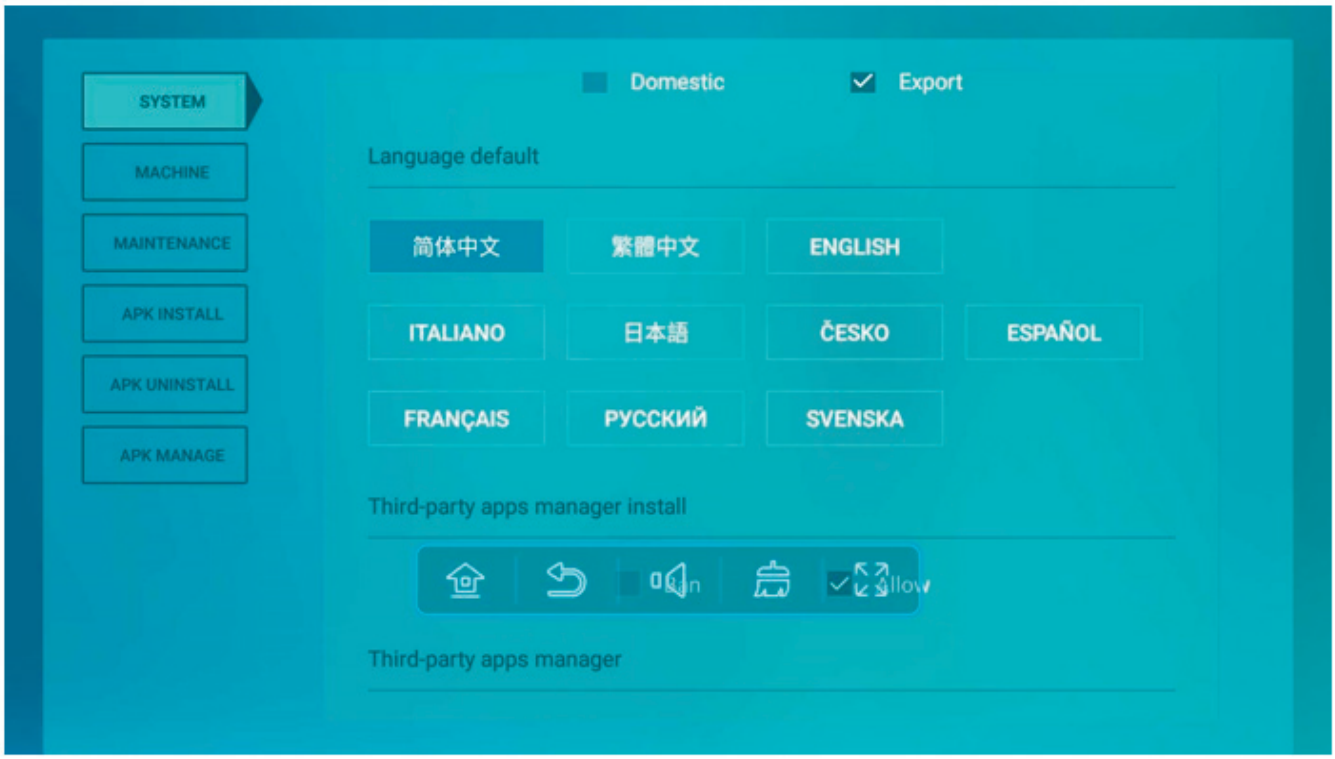

После входа в системный интерфейс проведите пальцем вниз, чтобы просмотреть версию, обновление, выбор яркости, выбор версии.

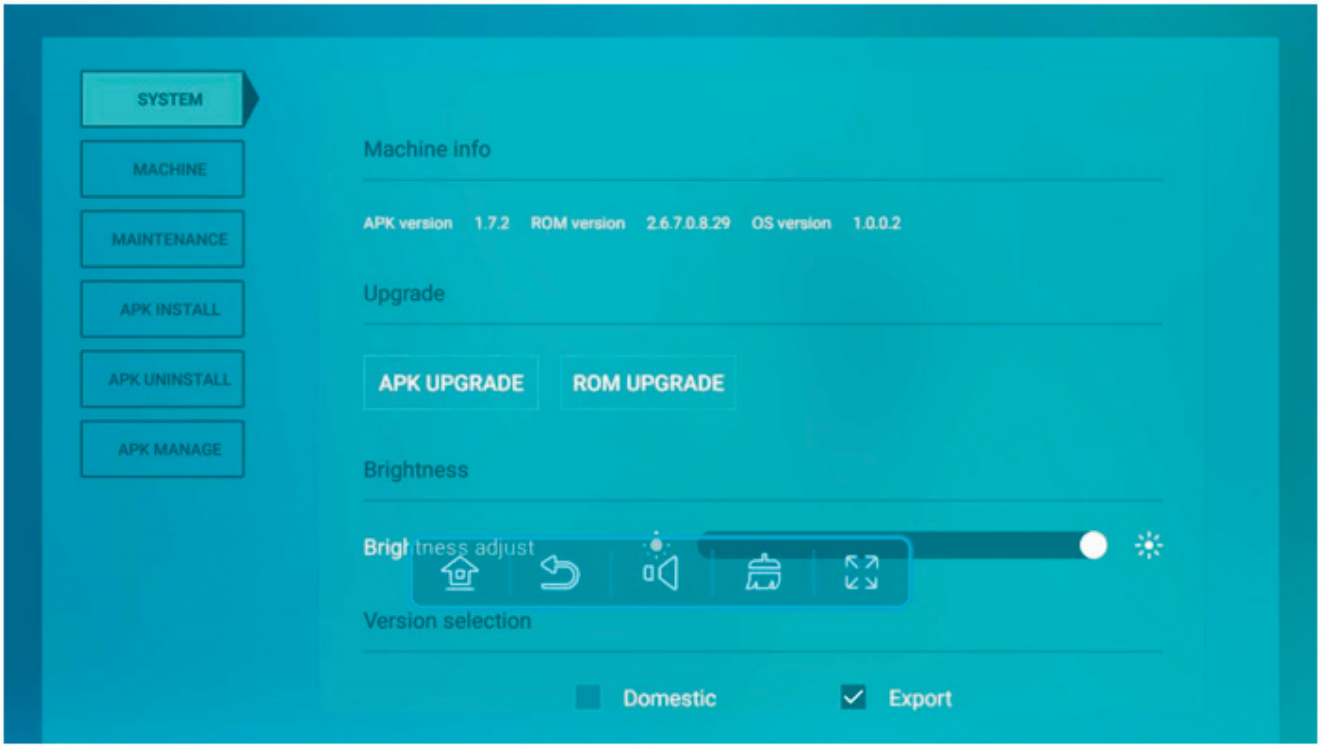

Проведите пальцем вверх, чтобы управлять отображением, скрытием сторонних приложений и включением / выключением функций программного обеспечения.

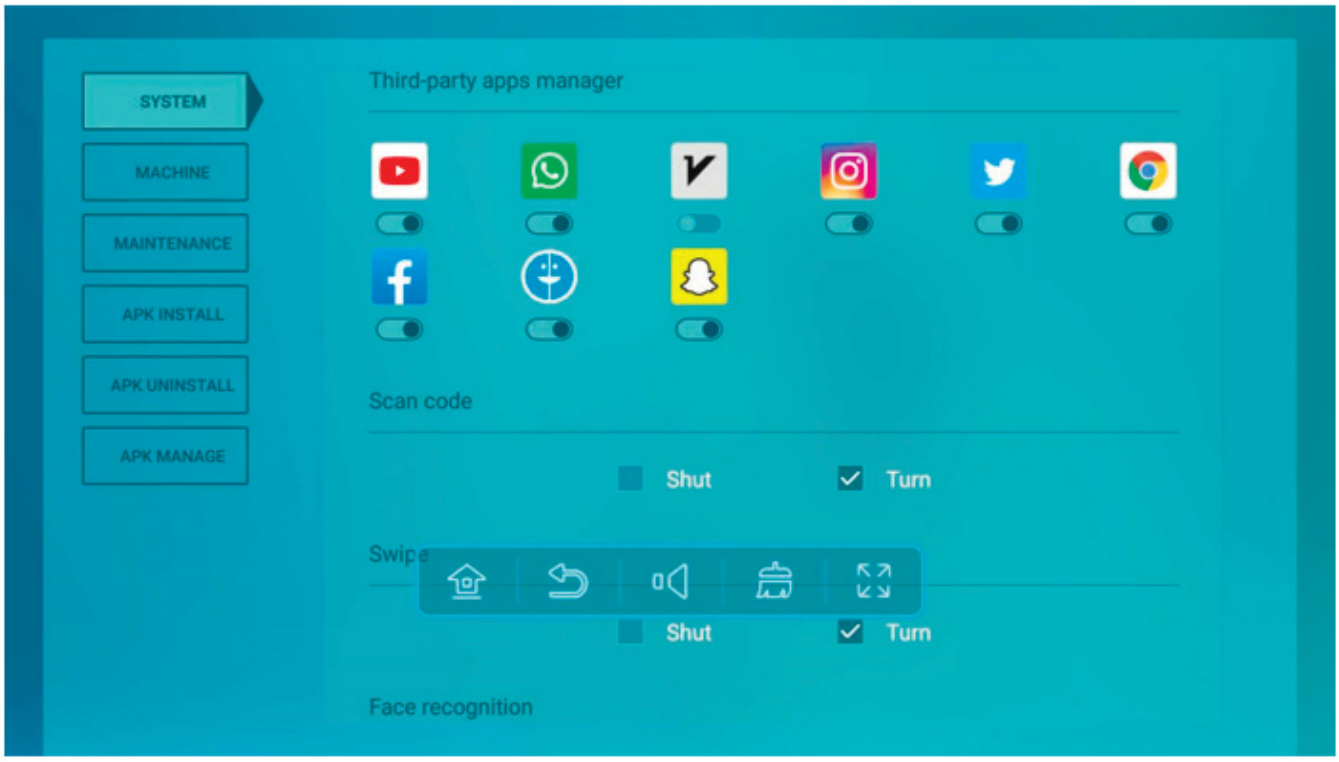

Установите пароль администратора.

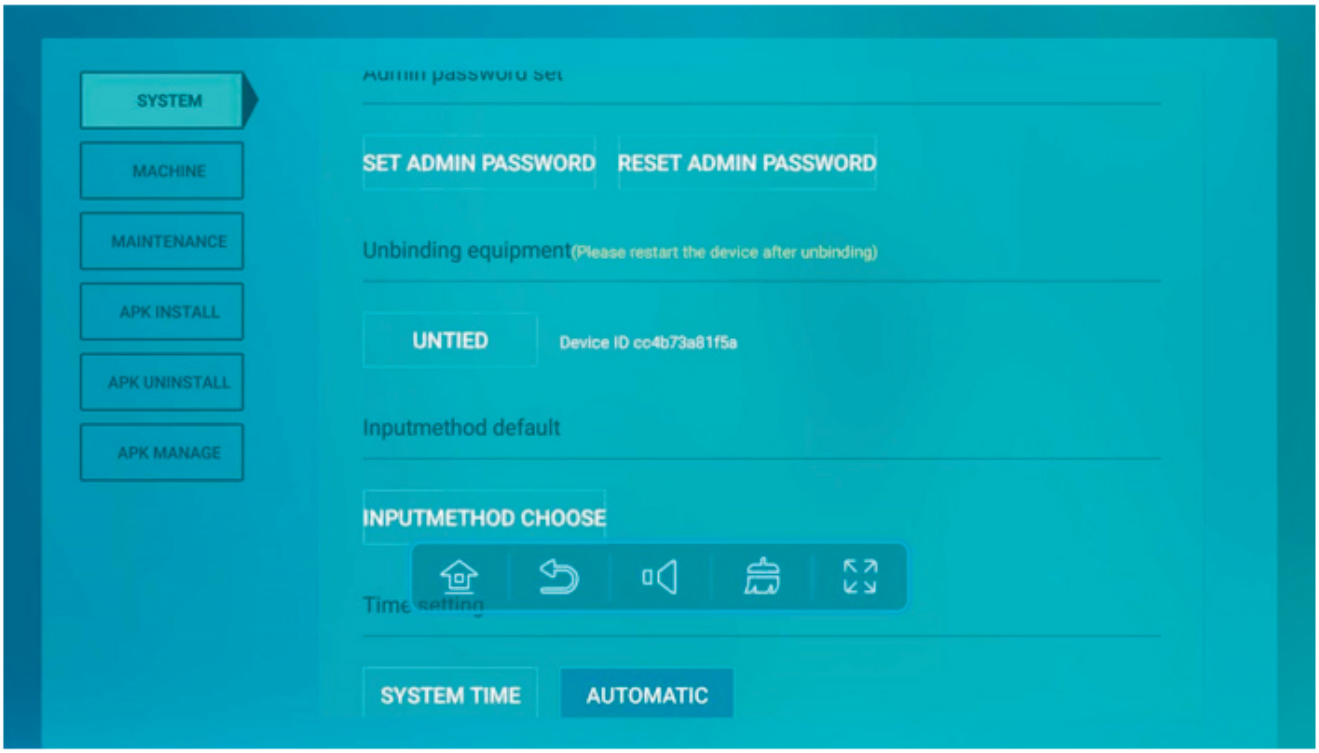

MACHINE

Проведите пальцем вверх, чтобы управлять отображением, скрытием сторонних приложений и включением / выключением функций программного обеспечения.П

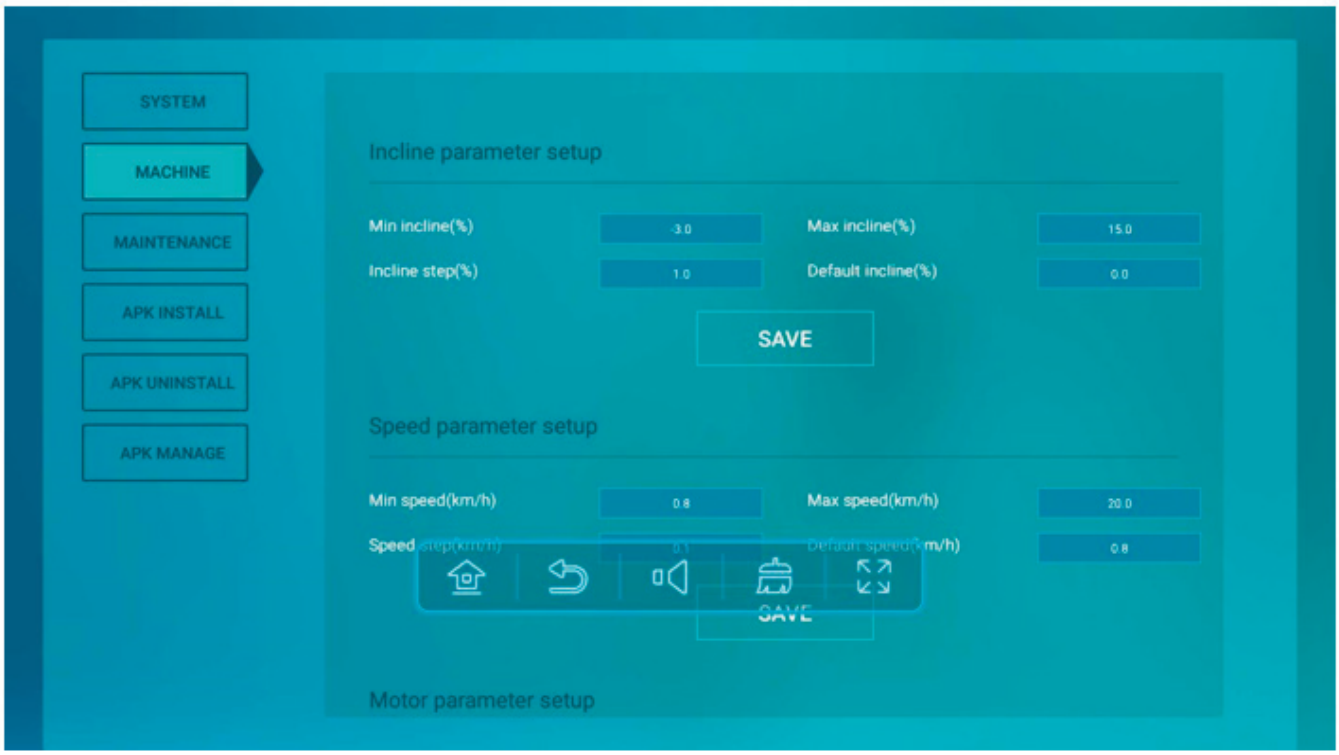

MAINTENANCE

В этом режиме можно выполнить калибровку наклона, проверку клавиатуры и удалить настройки приложений.

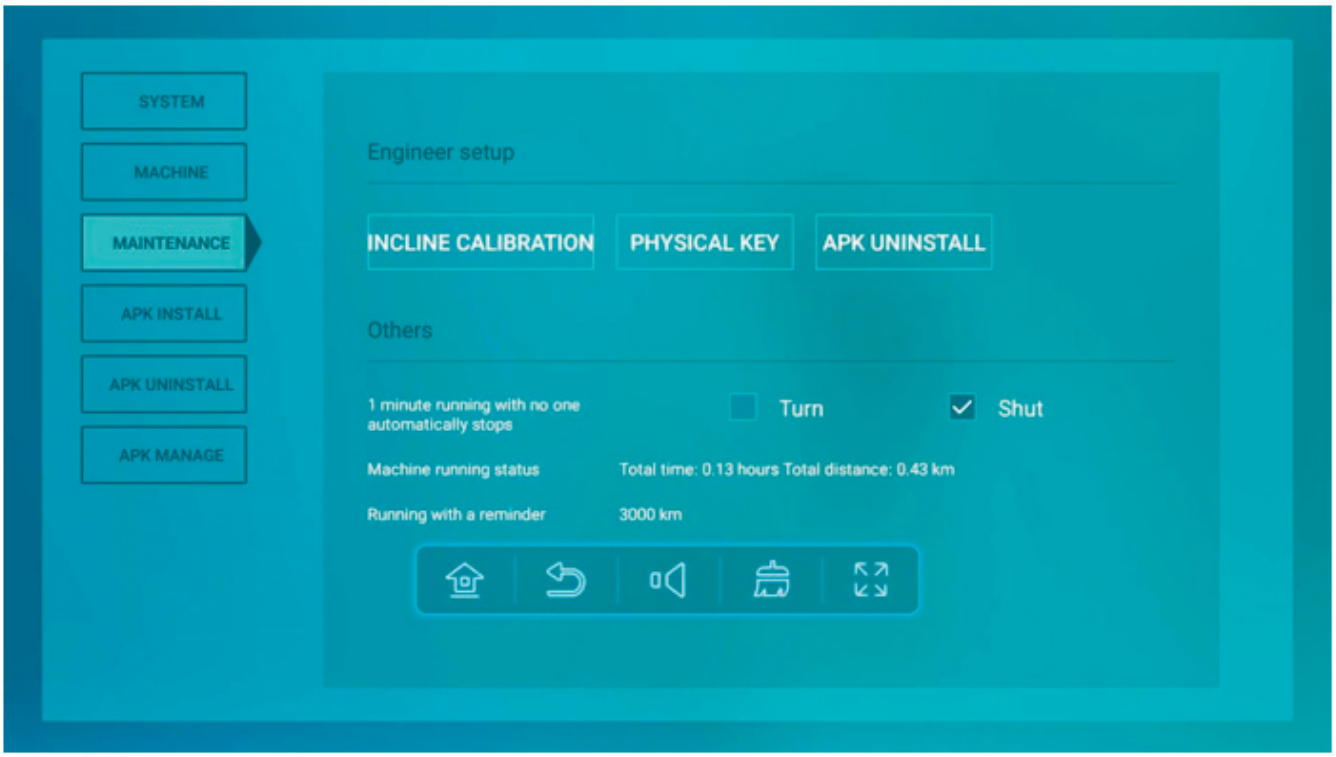

APK INSTALL Устанавливайте сторонние приложения через USB-накопитель посредством APK файлов, поддерживаемых версией Android предустановленной на данном оборудовании. Пожалуйста, обратите внимание, что сторонние приложения могут привести к нестабильности системы, устанавливайте ПО только из проверенных источников.

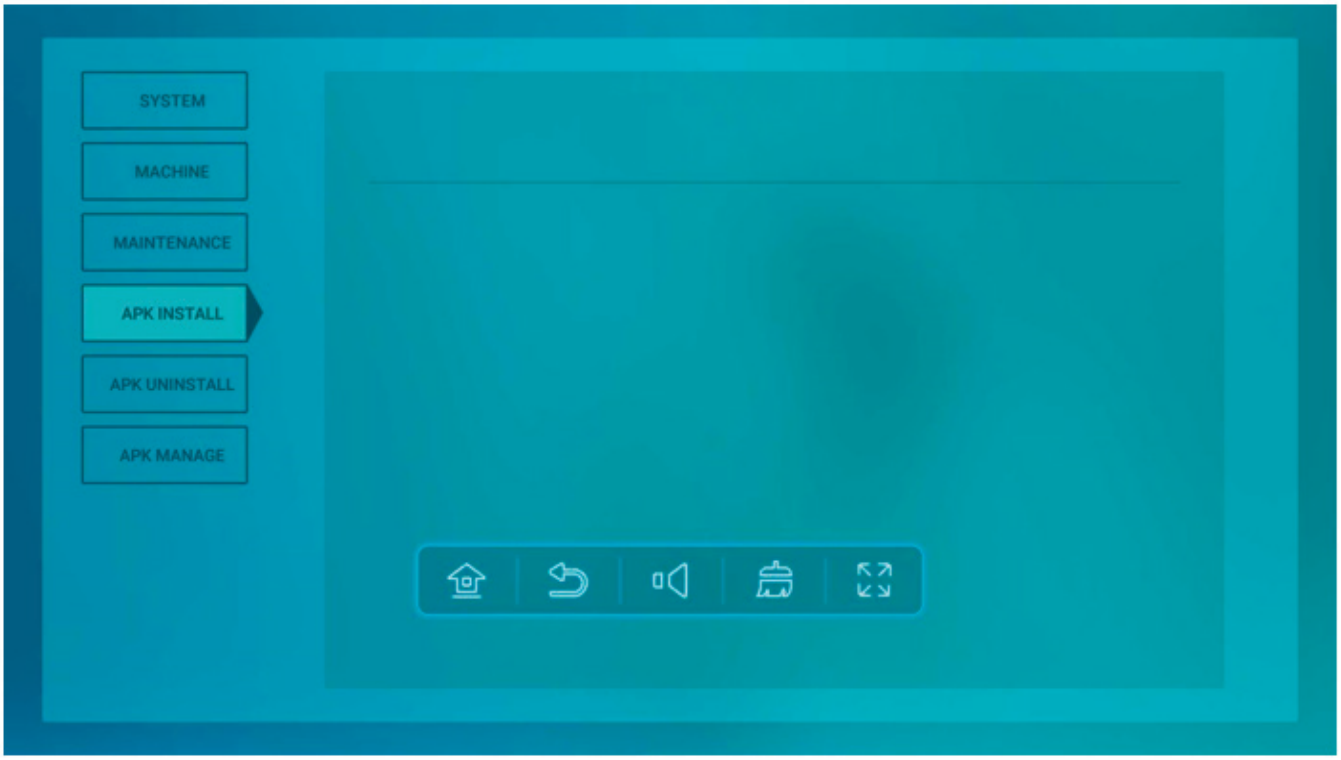

APK UNINSTALL Вы можете удалить сторонние приложения.

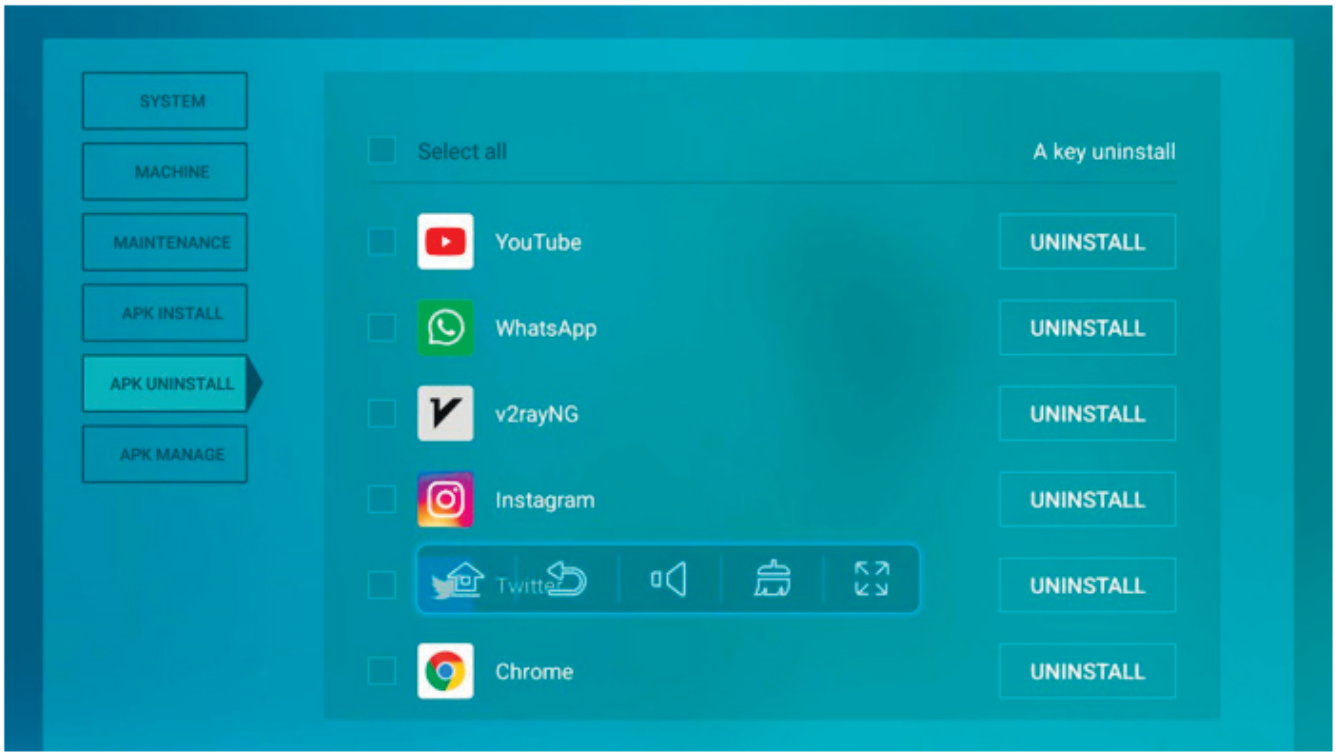

APK MANAGE

В данном оборудовании имеется файловый менеджер, с его помощью вы сможете вносить изменения в корневой папке системы на встроенном накопителе. Внимание: критичные изменения в корневой папке могут привести к сбоям и не стабильной работе операционной системы Android и предустановленного ПО, реализованного в виде графического интерфейса собственной разработки, а также повлечет за собой отмену гарантийных обязательств со стороны поставщика.

ИНСТРУКЦИЯ ПО ТЕХНИЧЕСКОМУ ОБСЛУЖИВАНИЮ

ОБРАТИТЕ ВНИМАНИЕ! ПОЖАЛУЙСТА, УБЕДИТЕСЬ, ЧТО ПИТАНИЕ БЫЛО ОТКЛЮЧЕНО ДО НАЧАЛА ТЕХНИЧЕСКОГО ОБСЛУЖИВАНИЯ ДАННОГО УСТРОЙСТВА.

ЧИСТКА

- Тщательная очистка может продлить срок службы машинного блока. Регулярно очищайте пыль, особенно пыль, скапливающуюся рядом с полотном беговой дорожки, чтобы избежать преждевременного износа.
- Убедитесь в чистоте обуви, чтобы избежать попадания посторонних предметов, переносимых обувью, на полотно беговой дорожки и деку.
- Поверхность беговой дорожки должна быть очищена влажной тканью. Пожалуйста, избегайте попадания воды на электрические детали.

ОБРАТИТЕ ВНИМАНИЕ! ПОЖАЛУЙСТА, ВЫНЬТЕ ВИЛКУ ИЗ РОЗЕТКИ ПЕРЕД ПЕРЕМЕЩЕНИЕМ КРЫШКИ ДВИГАТЕЛЯ БЕГОВОЙ ДОРОЖКИ. ПОЖАЛУЙСТА, ОЧИЩАЙТЕ ДВИГАТЕЛЬ ОТ ПЫЛИ ОДИН РАЗ В ГОД.

ХОДОВОЙ РЕМЕНЬ И СИЛИКОНОВОЕ СМАЗОЧНОЕ МАСЛО

Между беговой дорожкой и беговым полотном уже есть смазочное масло. Трение между полотном и декой оказывает большое влияние на срок ее службы и производительность. Нужно регулярно смазывать беговую дорожку. Если ходовая дека имеет какой-либо износ, пожалуйста, свяжитесь с нашим центром обслуживания клиентов.

ЧАСТОТА УПРАЖНЕНИЙ	ГРАФИК СМАЗЫВАНИЯ
Неактивный пользователь (менее 3 часов в неделю)	один раз в год
Активный пользователь (3-5 часов в неделю)	один раз в 6 месяцев
Супер-Активный пользователь (более 5 часов в неделю)	один раз в 3 месяца

ХСПОСОБ ДОБАВЛЕНИЯ СИЛИКОНОВОГО МАСЛА

- Наклоните беговую дорожку под углом около 45 градусов.
- Поднимите беговое полотно одной рукой, нанесите немного смазочного масла на беговое полотно, дайте смазочному маслу стечь к другой стороне бегового полотна. Когда масло перетечет через середину деки, переведите оборудование в горизонтальное положение.
- Включите оборудование, медленно пройдите по беговой дорожке в течение нескольких минут. Увеличьте скорость, и смазка будет завершена.

ПРИМЕЧАНИЕ

- Не наносите слишком много смазочного масла за раз.
- После смазки используйте тряпку, чтобы очистить лишнее масло с поверхности бегового полотна.

СПОСОБ НАНЕСЕНИЯ СИЛИКОНОВОГО МАСЛА

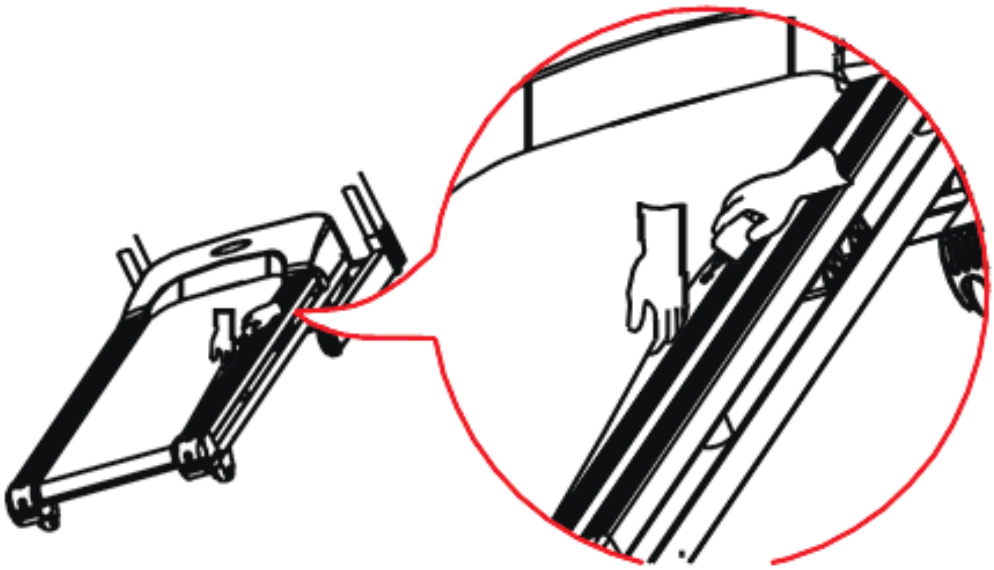

- Для поддержания электрической беговой дорожки и продления срока службы рекомендуется, чтобы пользователи отключали питание после двух часов использования и оставляли беговую дорожку остыть в течение 10 минут перед использованием.
- Если беговое полотно слишком ослаблено, оно соскользнет во время упражнения. Если оно слишком туго натянуто, это приведет к поломке электродвигателя, сильному износу роликов и ходовых ремней. Если вы хотите проверить, подходит ли натяжение полотна, пожалуйста, отведите рукой беговое полотно от подножки примерно на 50-75 мм.

Отрегулируйте беговое полотно так, чтобы оно было надлежащим образом затянуто. Для того чтобы вы могли использовать беговую дорожку лучше и эффективнее, необходимо настроить беговое полотно. Отрегулируйте беговое полотно так, чтобы оно находилось по середине.

- Поставьте беговую дорожку на ровную площадку.
- Установите скорость 3,5 км/ч.
- Если беговое полотно смещается в право, поверните правый регулировочный болт на 1/2 цикла по часовой стрелке, а затем поверните левый регулировочный болт на 1/2 цикла против часовой стрелки.
- Если беговое полотно уходит в лево, поверните левый регулируемый болт на 1/2 цикла против часовой стрелки.

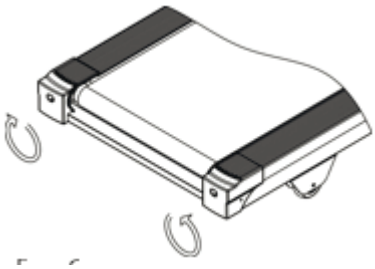

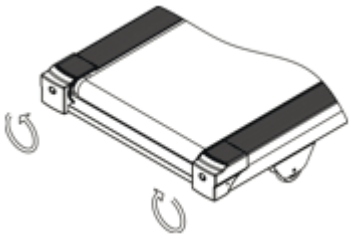

РЕГУЛИРОВКА КЛИНОВОГО РЕМНЯ

- Вы должны выполнить соответствующую регулировку для обеспечения безопасности.
- Если во время вашего обычного бегового упражнения, когда ваша нога ступает на беговое полотно и вы чувствуете, что беговое полотно периодически останавливается, это указывает на то, что беговое полотно или клиновый ремень ослаблены, следует произвести регулировку. Способ определить, какие компоненты ослаблены: открутите шесть винтов на защитной крышке над ремнем, установите скорость 1 км/ч, затем встаньте на беговое полотно, возьмитесь за подлокотники. (Необходимо наступить на беговое полотно всем весом).
- Если мгновенная сила шага не может остановить ход бегового полотна, это указывает на исправность натяжения клинового ремня и бегового полотна.
- Если вы обнаружите, что мгновенная сила шага останавливает беговую дорожку, но клиновый ремень и передний ролик продолжают вращение, это указывает на то, что беговое полотно ослаблено, для обеспечения безопасности следует выполнить соответствующую регулировку. (По регулировке бегового полотна, пожалуйста, обратитесь к руководству по техническому обслуживанию).
- Если вы обнаружите, что мгновенная сила шага останавливает беговое полотно и клиновый ремень, а двигатель продолжает вращаться, это означает, что для обеспечения безопасности следует выполнить соответствующую регулировку.

СПОСОБ РЕГУЛИРОВКИ

- Снимите шесть винтов передней защитной крышки беговой дорожки, открутив таким образом защитную крышку.
- Ослабьте (но не вынимайте) четыре винта неподвижного основания двигателя, затем отрегулируйте вал с помощью гаечного ключа. Осторожно поворачивая ремень между валом двигателя и передним роликом, если он слишком ослаблен, вы можете повернуть ремень на 100%; если он слишком туго натянут, вы сможете провернуть его на очень ограниченный угол; После этой регулировки натяжение будет правильным. Идеальным натяжением считается если приводной ремень можно повернуть относительно рабочей плоскости в которой он находится на 80%.

ПРИЧИНА НЕИСПРАВНОСТИ	УСТРАНЕНИЕ НЕПОЛАДОК
Вилка не была подключена или выключатель не был включен.	Вставьте вилку или включите питание
Защита беговой дорожки от перегрузки по току отключена.	Сброс защиты от перегрузки по току
Внутренний предохранитель от перегрузки по току вышел из строя необходимо заменить	Замените предохранитель или нажмите защитную кнопку
Отсоединен ключ безопасности	Положите ключ безопасности в нужное место
Проскальзывание ремня беговой дорожки. Ремень не был затянут.	Отрегулируйте натяжение ремня (см. Руководство по техническому обслуживанию).
Скольжение клинового ремня поли клиновый ремень не был отрегулирован.	Отрегулируйте натяжение поли клинового ремня (см. Руководство по техническому обслуживанию).
Беговое полотно находится не в центре. Степень балансировки роликов не была отрегулирована должным образом.	Отрегулируйте полотно по оси вращения (см. Руководство по техническому обслуживанию).
Посторонний звук, при работе беговой дорожки.	Чистка, смазка. Регулировка ведущего вала (см. Руководство по техническому обслуживанию).

Если неисправности вашей беговой дорожки выходят за рамки вышеуказанного, пожалуйста, свяжитесь с нашим сервисным центром. Если какой-то компонент беговой дорожки вышел из строя, пожалуйста, немедленно прекратите эксплуатацию. Замените необходимые комплектующие, на оригинальные, в противном случае производитель имеет право прекратить гарантийные обязательства в одностороннем порядке.

Производитель не несет ответственность за техническое обслуживание, кроме гарантийных обязательств, а также в случае ремонтов произведенных не квалифицированными сотрудниками, либо при использовании неоригинальных запасных частей и смазочных материалов.

•